△1 コイルスプリング式防振
耐重塩害仕様

ネミー防振架台仕様書
NSMO

三菱電機

対象機種	ユニット PUHY-()SCM-E3	機器質量
PUHY-P730SCM-E3	Ⓐ P400	210kg
	Ⓑ P335	210kg

架台質量ⒶⒷ共通	34kg
防振材名ⒶⒷ共通	NS250-45
防振材数 ⒶⒷ共通	6バネ定数 2.90 kg/mm △1
レベル調整	防振材の移動
機器固定 ⒶⒷ共通	M10x70Lx4組x2 (平W, 角W, NTx2付)
仕上	・溶融亜鉛メッキ (2種・HDZ45) ・付属ボルト ー溶融亜鉛メッキ

その他：・アンカーボルトは先様にて御手配願います。

殿

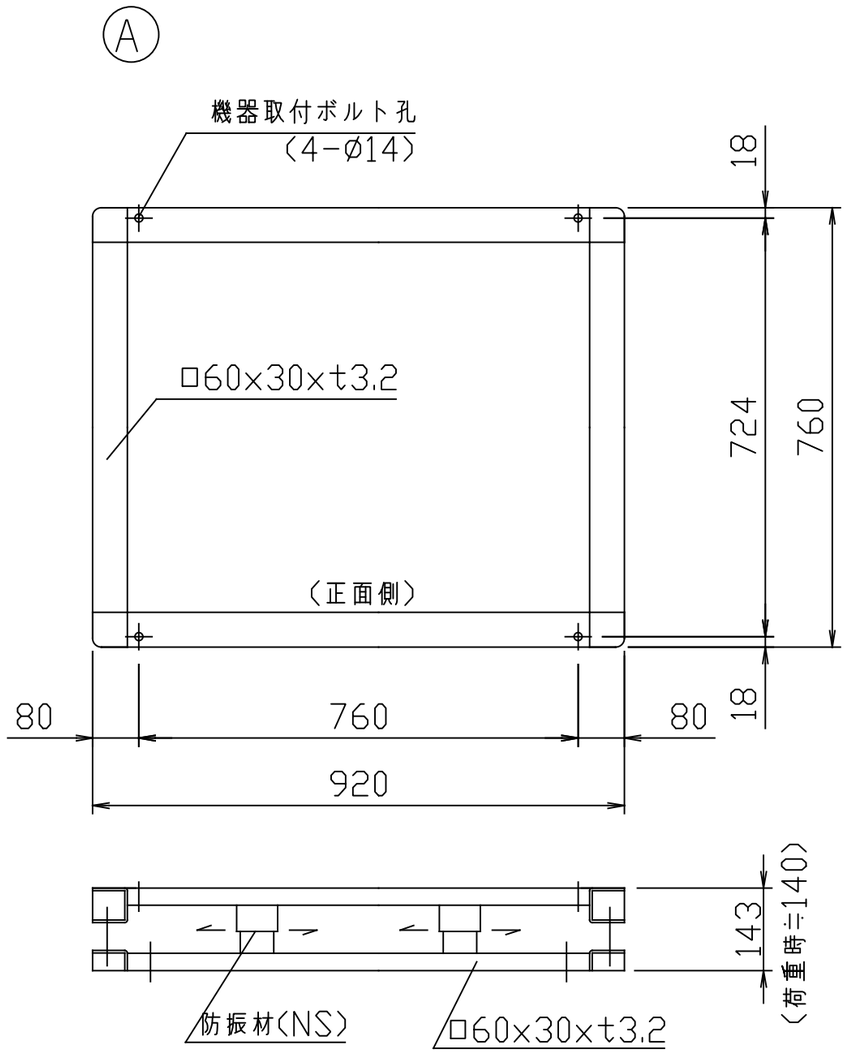

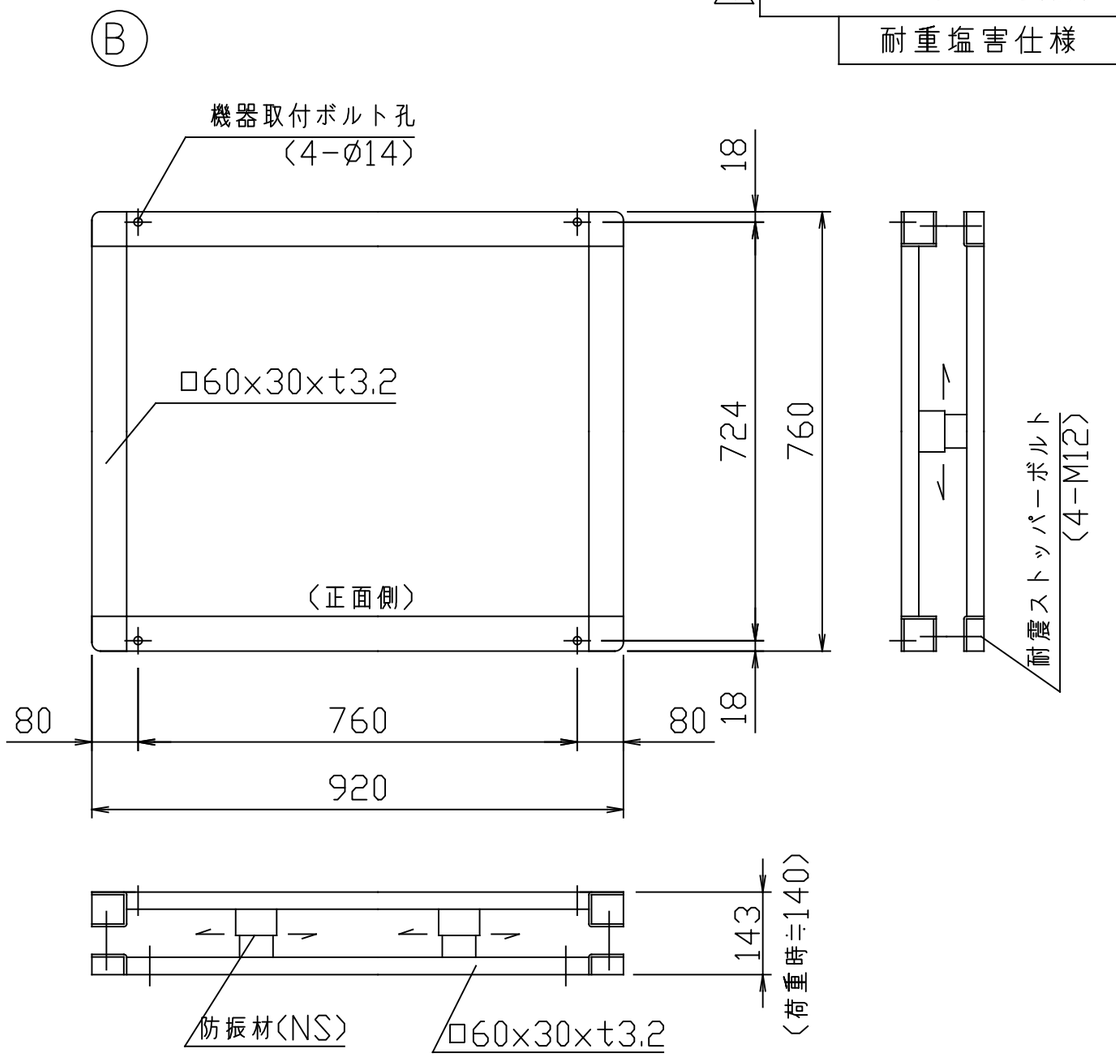

基礎図 ⒶⒷ共通

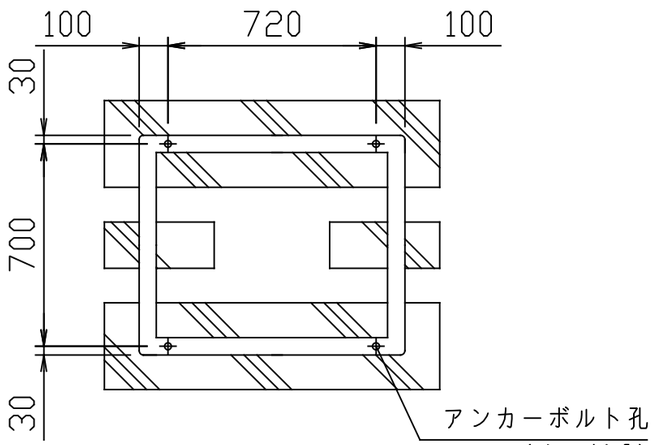

＊全面基礎及び上記基礎が標準です。

アンカー及びストッパー

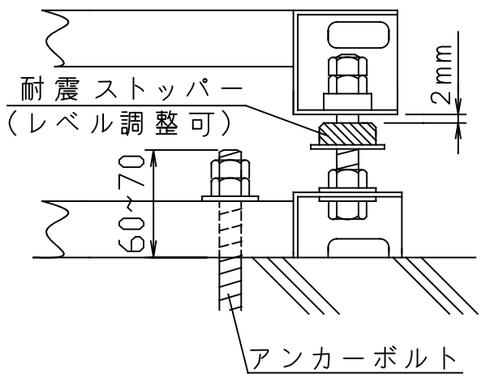

重心位置 ⒶⒷ共通

HG：575

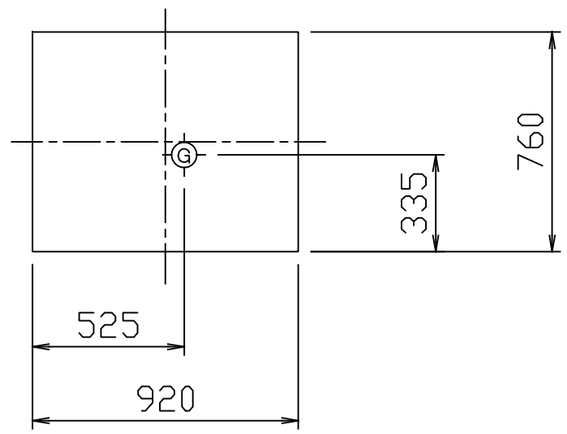

番号	日付	改訂記事
△1	'20.06.09	注記追加・ばね定数更新

日付	承認	設計	作図
'10.03.24	小林	小林	倉持

静かな環境をつくる
ネミーファウンデーションシステム
ネミー(株)・ネミー工業(株)
1-MDB600#E2