△1 コイルスプリング式防振

Ⓐ

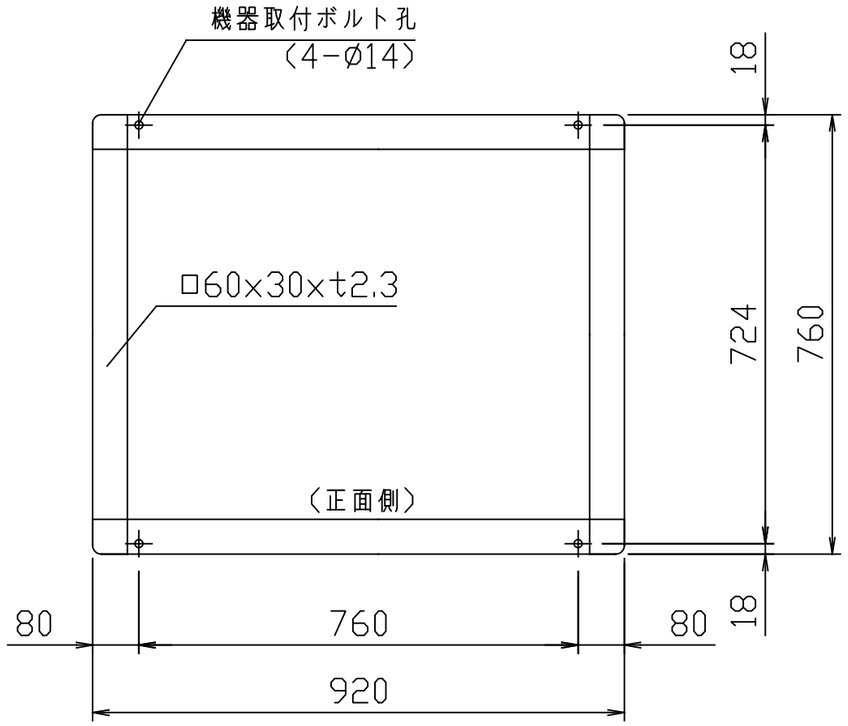

Ⓑ

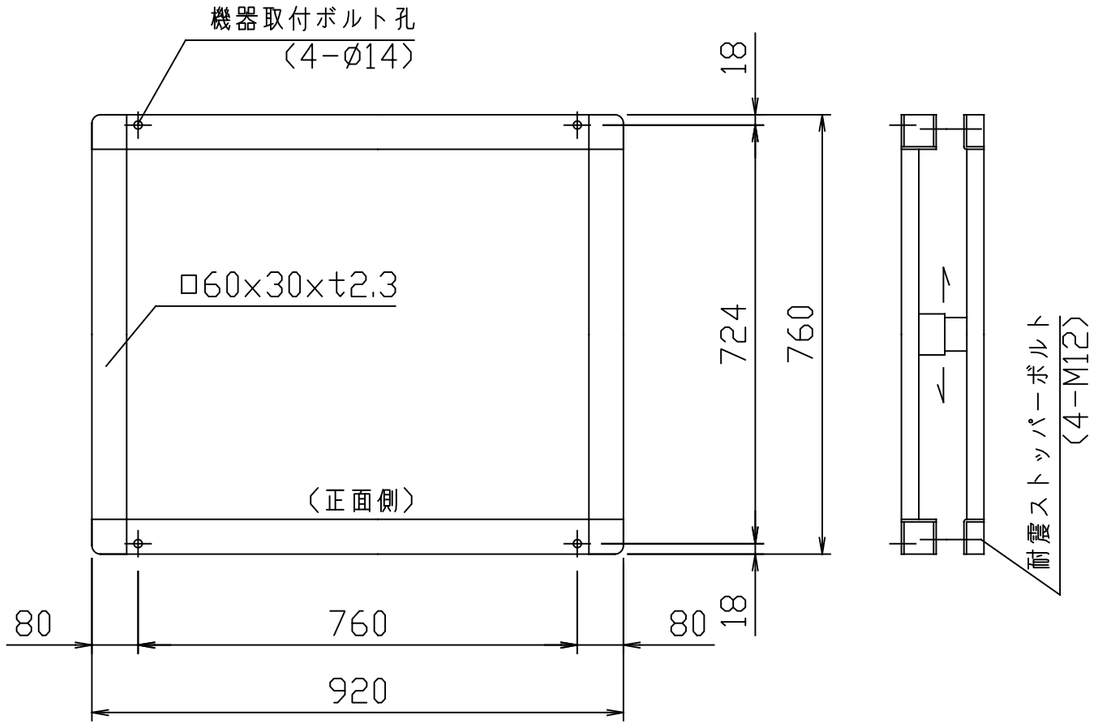

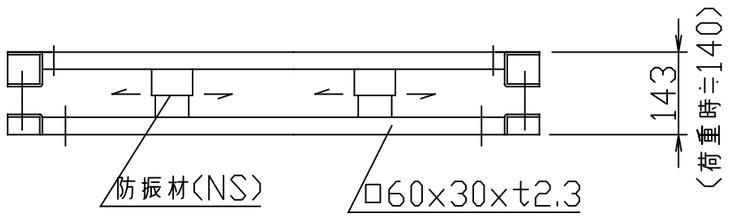

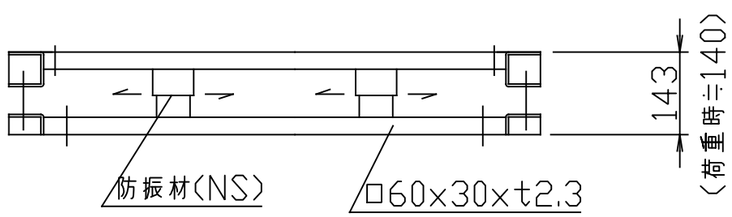

基礎図 Ⓐ Ⓑ 共通

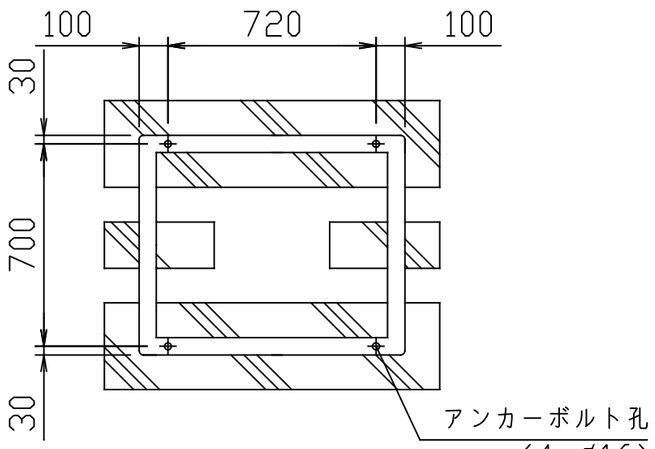

＊全面基礎及び上記基礎が標準です。

アンカー及びストッパー

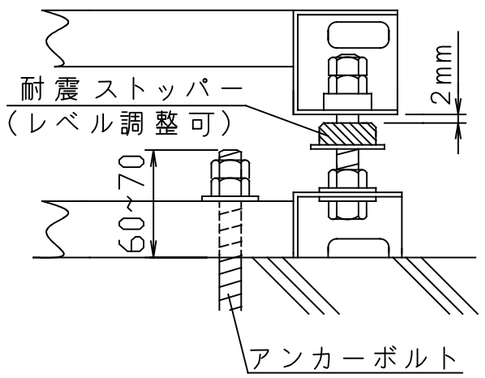

重心位置 Ⓐ Ⓑ 共通

HG：575

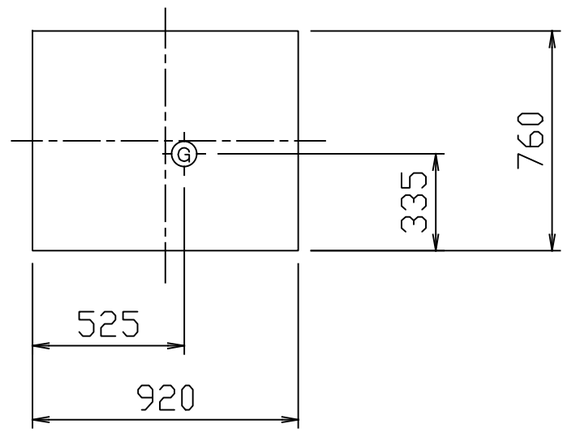

ネミー防振架台仕様書
NSMO

三菱電機

対象機種	ユニット PUHY-()SCM-E3	機器質量
PUHY-P800SCM-E3	Ⓐ P400 Ⓑ P400	210kg 210kg

架台質量 Ⓐ Ⓑ 共通	25kg
防振材名 Ⓐ Ⓑ 共通	NS250-45
防振材数 Ⓐ Ⓑ 共通	6バネ定数 2.90 kg/mm △1
レベル調整	防振材の移動
機器固定 Ⓐ Ⓑ 共通	M10×70L×4組×2 (平W，角W，NT×2付)
仕上	・溶融亜鉛メッキ (2種・HDZ40) ・付属ボルト ー溶融亜鉛メッキ

その他：・アンカーボルトは先様にて御手配願います。

殿

番号	日付	改訂記事
△1	'20.06.09	注記追加・ばね定数更新

日付	承認	設計	作図
'10.02.09	小林	小林	倉持

静かな環境をつくる
ネミーファウンデーションシステム
ネミー（株）・ネミー工業（株）
1－MDB601