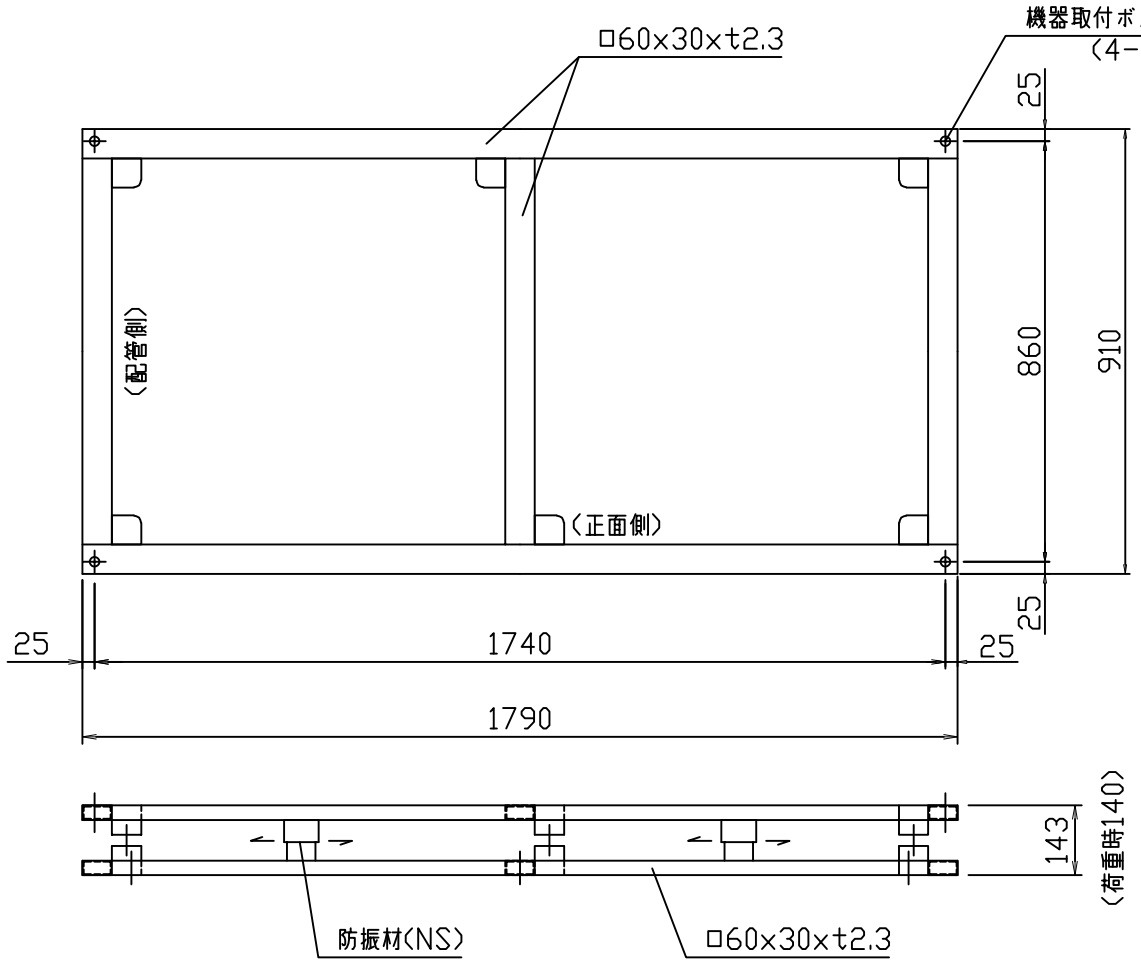

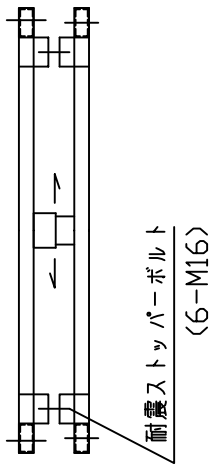

△2 コイルスプリング式防振

ネミー防振架台仕様書
NSAI

対象機種	三菱電機
PFTK-P1250AW(M)-A-L	
機器質量	650kg
架台質量	45kg
防振材名	NS250-100
△2 防振材数	8 バネ定数 6.44 kg/mm
レベル調整	防振材の移動
機器固定	M16×70L×4組 (平W, 角W, NT×2付)

仕上
- 下塗り及び上塗り 各1回
- 付属ボルト ー溶融亜鉛メッキ

その他：
- アンカーボルトは先様にて御手配願います。

殿

基礎図

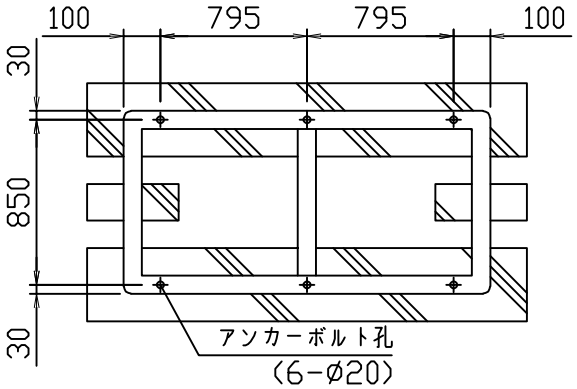

＊全面基礎及び上記基礎が標準です。

アンカー及びストッパー

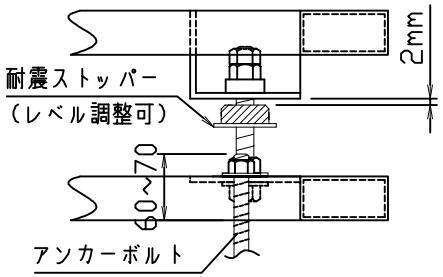

重心位置　△1 HG：754

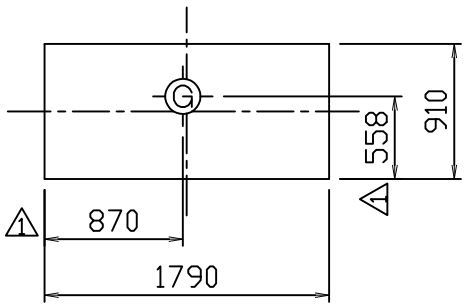

番号	日付	改訂記事
△1	'06.02.28	重心位置追加
△2	'20.06.11	注記追加・ばね定数更新

日付	承認	設計	作図
'05.04.15	小林	道躰	山口

静かな環境をつくる
ネミーファウンデーションシステム
ネミー（株）・ネミー工業（株）
1-MDE156