ネミー防振架台仕様書

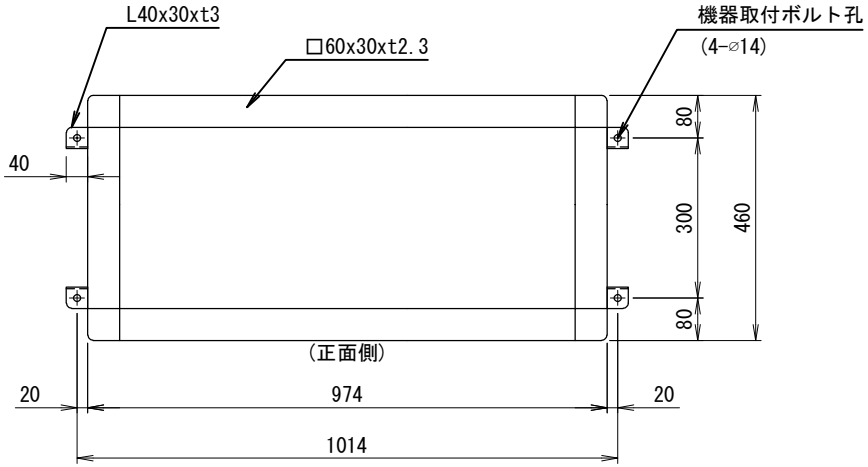

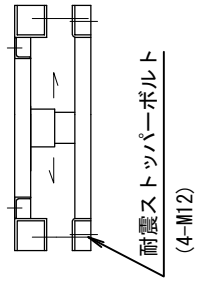

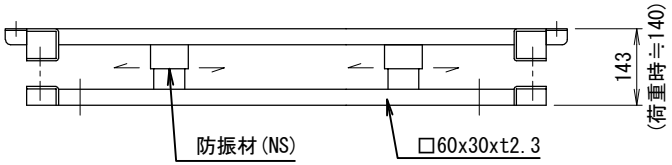

SCALE FREE

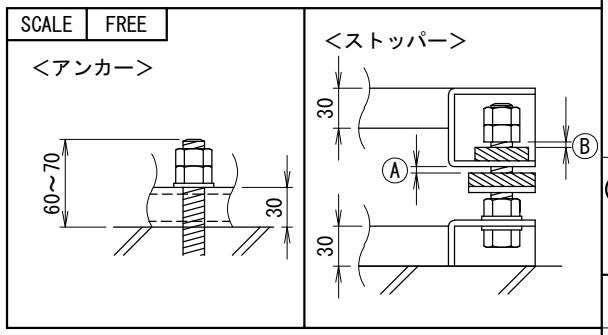

SCALE	1/10
(A3)	FREE

機種名

機器質量(kg)

仕様

架台質量	23(kg)
防振材	スプリング(NS250-30)
バネ定数	19.6 (N/mm) 6 (個)
表面処理	下塗り及び上塗り各1回
耐震基準	ストッパーボルト 2.0G

付属品

機器固定ボルト 溶融亜鉛めっき
M10×40L (平W×2,NT×2付) 4セット

その他

系統名

殿

日付	改訂記事

承認日	承認	設計	作図
'07.05.10	瀬田		網野

ネミー株式会社
NEMY
Nemy foundation system

アンカー寸法図

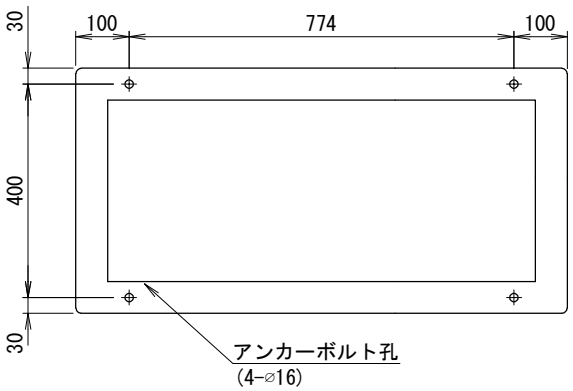

〈注意点〉

1. 防振架台の据付は下部ベース全面で受けるようにして下さい.
   また,水平面に設置し,架台シールに基づき確実に据付て下さい.
   (上部ベースに「正面側」,「配管側」などのシールが貼ってあります)
2. レベル調整は防振材の移動となります.
3. アンカーボルトは含まれておりませんので,先様にてご用意下さい.
4. 機器設置後にⒶ,Ⓑ共に1～2mm程度隙間をあけて下さい.

適用機種
PFAV-P265CM-E-F
PFAV-P265DM-E-F

型式

No. 1－MDE186