天井吊仕様

△2 コイルスプリング式防振

防振架台仕様書

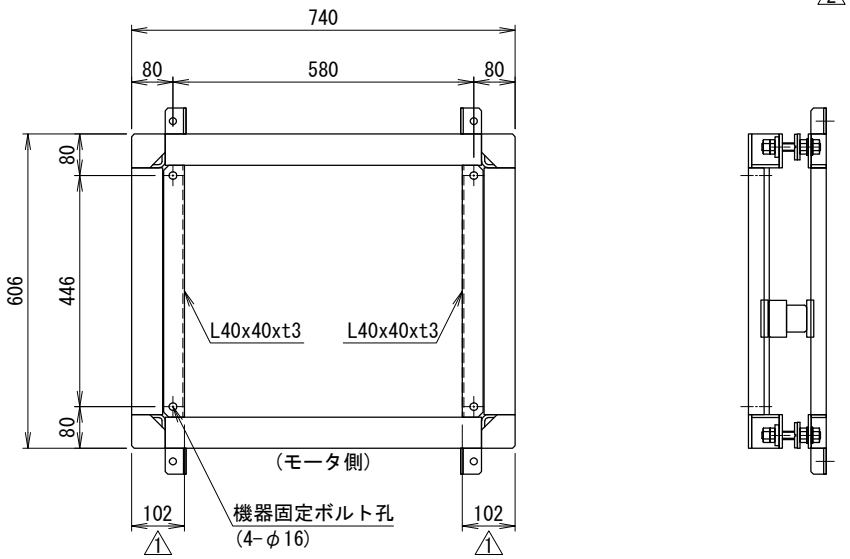

型式		
機器		
機器質量		
現場名		
系統名		
架台質量	△1	26 kg
防振材	NS180-20	4 個
	NS180-45	2 個
上ベース	□60x30xt2.3	11.1 kg
下ベース	□60x30xt2.3	8.6 kg
耐震ストッパーボルト M16	△1	4 本
耐震基準		2.0 G
表面処理		溶融亜鉛めっき 2種・HDZ40
適用地域		標準・塩害地域

＜付属品＞

機器固定ボルト		溶融亜鉛めっき
M12x40L	(平Wx2,NTx2付)	4 組

＜備考＞

<吊りボルト寸法図> SCALE= 1:15

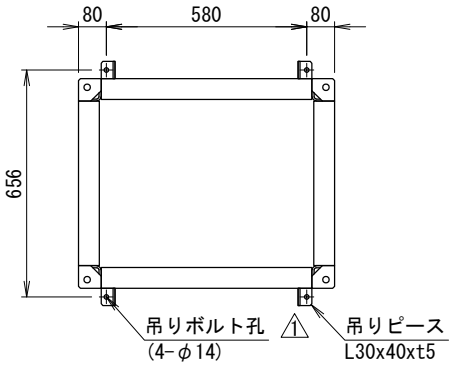

<吊ボルト>(参考)
ボルト径：M10 or M12

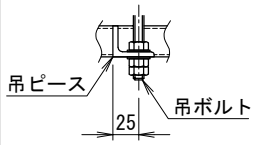

<ストッパー>

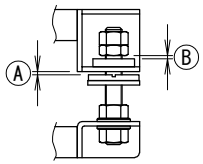

<注記>
1. 架台の据え付け
   吊りボルトで下ベースを水平に設置してください。
   機器の設置方向は上図を参照ください。
2. 吊りボルトは含まれておりません。
   先様にてご用意ください。
3. 防振材の初期配置は理論上のものです。
   状況に応じてレベル調整をお願い致します。
   レベル調整は防振材の移動で行います。
4. ストッパーの調整
   機器設置後に左図 Ⓐ Ⓑ 共に1～2mm程度
   隙間を開けてください。
5. 本書中の規格値は相当仕様です。
6. 品質改善のため製品の仕様は予告無く変更する
   場合があります。

番号	日付	改訂記事
△1	'18.10.01	寸法質量訂正・ストッパーボルト変更
△2	'20.06.04	注記追加

発行日	承認	設計	作図
'12.07.13	橋本	小林	田中

ネミー株式会社

図番 １－ＭＤＫ１３７＃Ｔ１

A3 SCALE= 1:10