ネミー防振架台仕様書

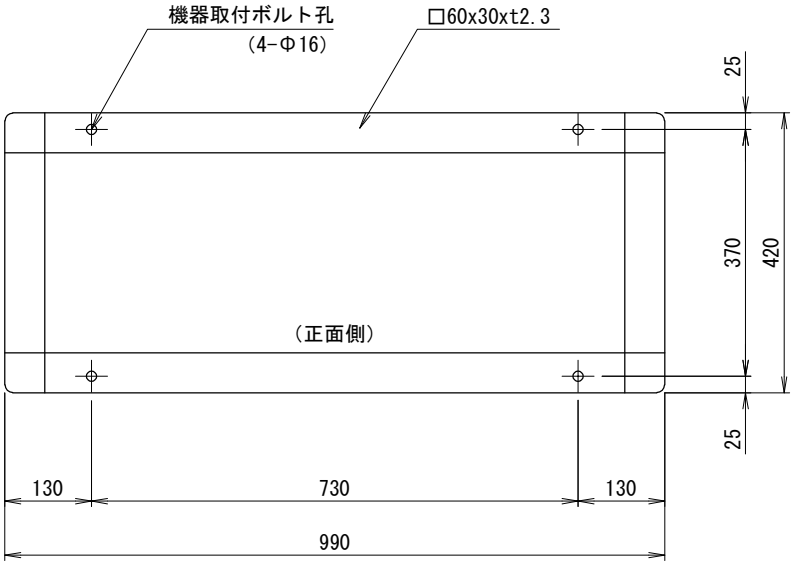

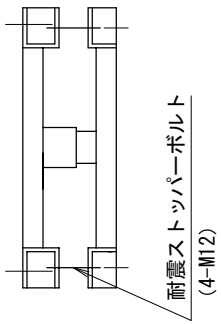

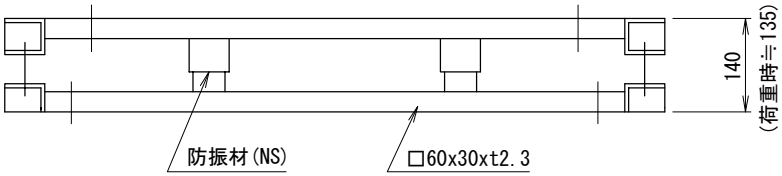

SCALE FREE

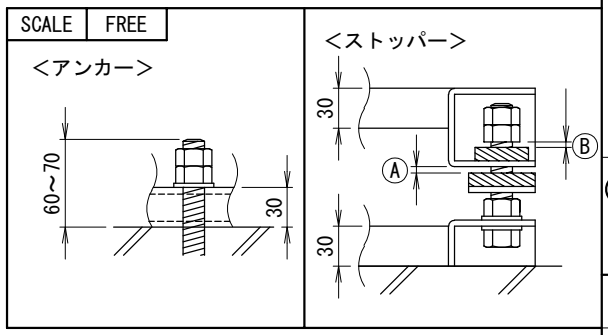

機種名	三菱電機 RM-P55A1
機器質量(kg)	81(kg)

仕様

架台質量	21(kg)
防振材	スプリング(NS250-20)
バネ定数	13.0(N/mm) 6 (個)
表面処理	溶融亜鉛めっき 2種・HDZ40
耐震基準	ストッパーボルト 2.0G

付属品

機器固定ボルト 溶融亜鉛めっき
M12×70L (平W,角W,NT×2付) 4セット

その他

系統名

殿

SCALE 1/8
(A3) FREE

アンカー寸法図

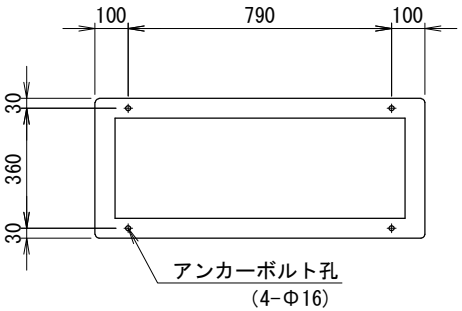

〈注意点〉
1. 防振架台の据付は下部ベース全面で受けるようにして下さい.
   また,水平面に設置し,架台シールに基づき確実に据付て下さい.
   (上部ベースに「正面側」,「配管側」などのシールが貼ってあります)
2. レベル調整は防振材の移動となります.
3. アンカーボルトは含まれておりませんので,先様にてご用意下さい.
4. 機器設置後にⒶ,Ⓑ共に1～2mm程度隙間をあけて下さい.

適用機種

型式	

番号	日付	改訂記事

承認日	承認	設計	作図
'09.11.09	小林	小林	鈴木由

ネミー株式会社
NEMY
Nemy foundation system

No. 1-MDL208