ネミー防振架台仕様書

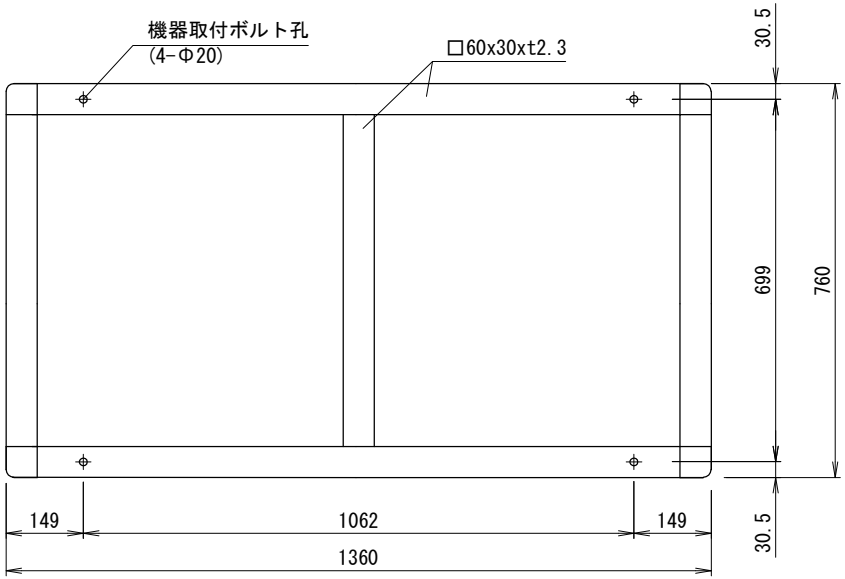

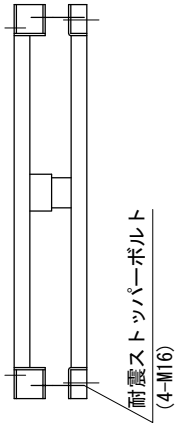

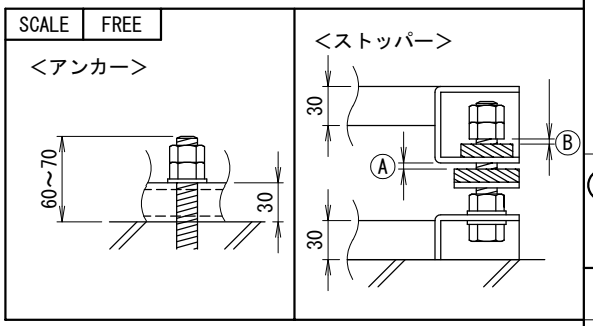

SCALE	1/10
(A3)	FREE

機種名	三菱電機 ER-P110UA
機器質量(kg)	416(kg)

仕様

架台質量	35(kg)
防振材	スプリング(NS250-100)
バネ定数	65.3(N/mm) 6 (個)
表面処理	溶融亜鉛めっき 2種・HDZ40
耐震基準	ストッパーボルト 2.0G

付属品

機器固定ボルト 溶融亜鉛めっき
M16×70L (平W,角W,NT×2付) 4セット

その他

系統名

殿

アンカー寸法図

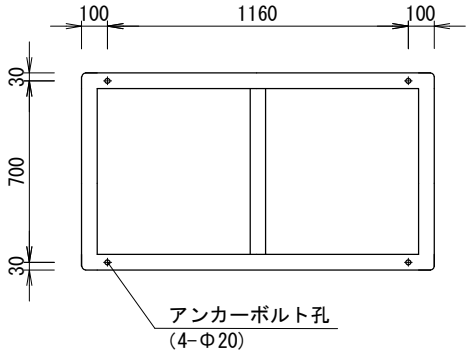

<注意点>

1. 防振架台の据付は下部ベース全面で受けるようにして下さい.
   また,水平面に設置し,架台シールに基づき確実に据付て下さい.
   (上部ベースに「正面側」,「配管側」などのシールが貼ってあります)
2. レベル調整は防振材の移動となります.
3. アンカーボルトは含まれておりませんので,先様にてご用意下さい.
4. 機器設置後にⒶ,Ⓑ共に1～2mm程度隙間をあけて下さい.

適用機種
ER-P110UA
ER-P150UA

型式	

番号	日付	改訂記事

承認日	承認	設計	作図
'09.07.28	小林	鈴木	向井

ネミー株式会社
NEMY
Nemy foundation system

No. 1-MDL229