# ネミー防振架台仕様書

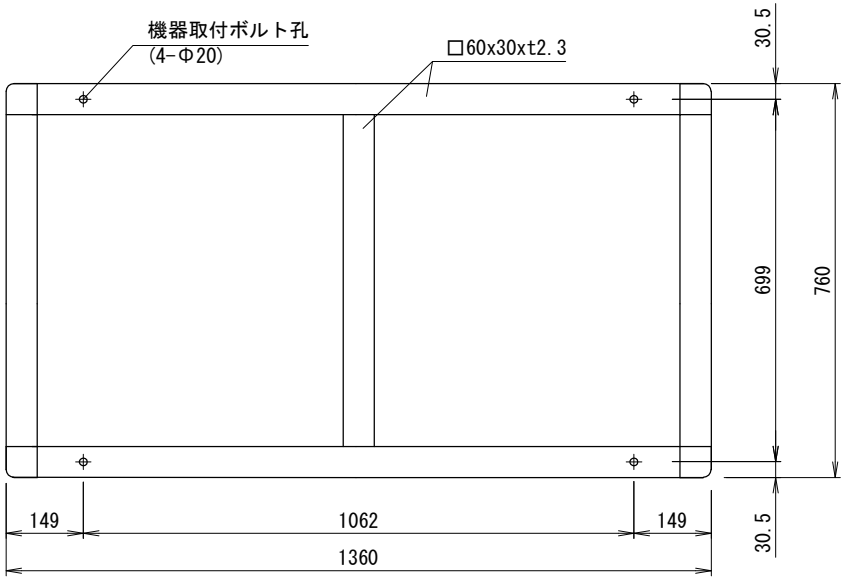


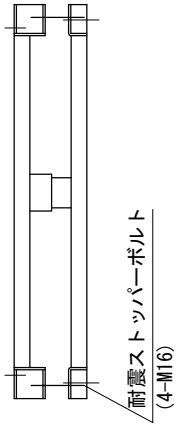


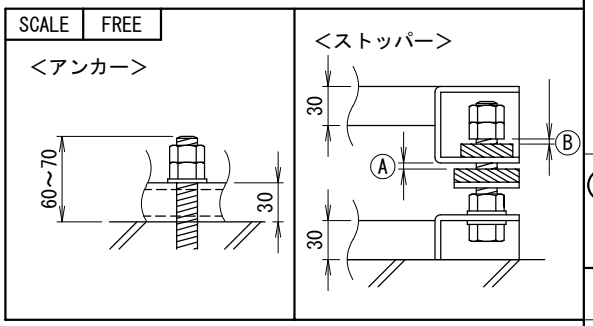


| 機種名 | 三菱電機<br>ER-P150UA |
|---|---|
| 機器質量(kg) | 423(kg) |

**仕様**

| | |
|---|---|
| 架台質量 | 35(kg) |
| 防振材 | スプリング(NS250-100) |
| バネ定数 | 65.3(N/mm)　6 (個) |
| 表面処理 | 溶融亜鉛めっき<br>2種・HDZ40 |
| 耐震基準 | ストッパーボルト　2.0G |

**付属品**

機器固定ボルト　溶融亜鉛めっき
M16×70L（平W,角W,NT×2付）4セット

**その他**

系統名

殿

| SCALE | 1/10 |
|---|---|
| (A3) | FREE |

アンカー寸法図

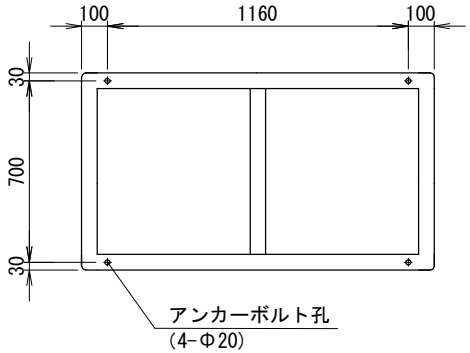


<注意点>

1. 防振架台の据付は下部ベース全面で受けるようにして下さい.
   また,水平面に設置し,架台シールに基づき確実に据付て下さい.
   （上部ベースに「正面側」,「配管側」などのシールが貼ってあります）
2. レベル調整は防振材の移動となります.
3. アンカーボルトは含まれておりませんので,先様にてご用意下さい.
4. 機器設置後にⒶ,Ⓑ共に1～2mm程度隙間をあけて下さい.

| 適用機種 |
|---|
| ER-P110UA |
| ER-P150UA |

| 型式 | |
|---|---|

| 番号 | 日付 | 改訂記事 |
|---|---|---|
| | | |
| | | |
| | | |
| | | |
| | | |

| 承認日 | 承認 | 設計 | 作図 |
|---|---|---|---|
| '09.07.28 | 小林 | 鈴木 | 向井 |

ネミー株式会社
NEMY
Nemy foundation system

No.　1-MDL230