△2 標準/耐塩共用仕様

ネミー防振架台仕様書

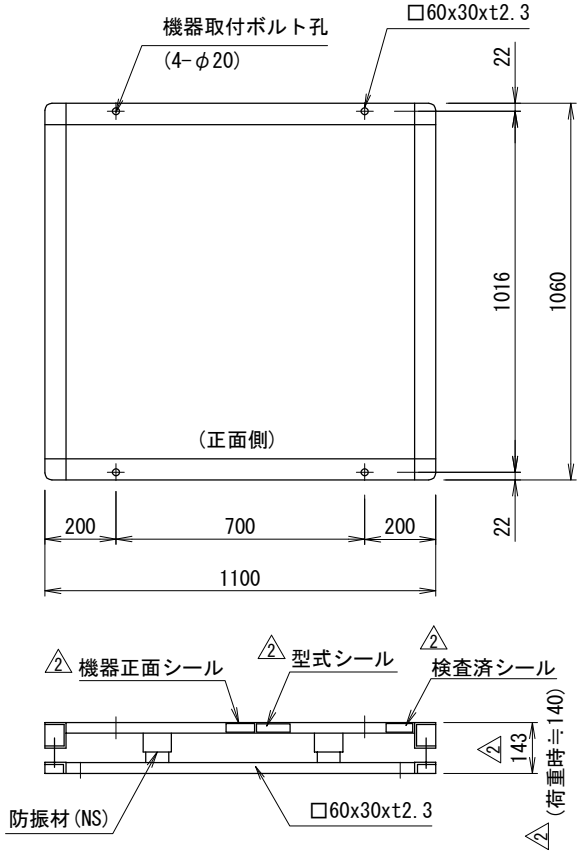

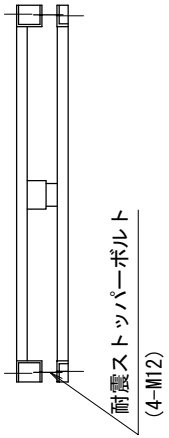

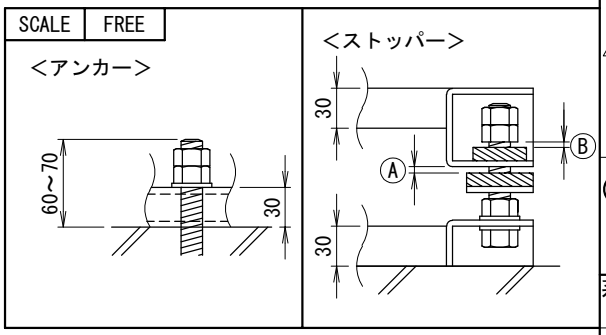

SCALE	1/15
(A3)	1/30

機種名

機器質量(kg)

仕様

架台質量	31(kg)
防振材	スプリング(NS250-30)
バネ定数	19.6 (N/mm) 6 (個)
表面処理	溶融亜鉛めっき 2種・HDZ40
耐震基準	ストッパーボルト 2.0G

付属品

機器固定ボルト 溶融亜鉛めっき

△4△1 M16×80L (平W,角W,NT×2付) 4セット

その他

系統名

殿

アンカー寸法図

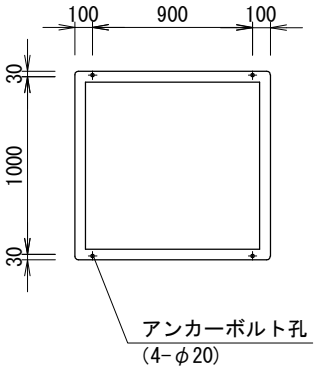

<注意点>

1. 防振架台の据付は下部ベース全面で受けるようにして下さい.
   また,水平面に設置し,架台シールに基づき確実に据付て下さい.
   (上部ベースに「正面側」,「配管側」などのシールが貼ってあります)
2. レベル調整は防振材の移動となります.
3. アンカーボルトは含まれておりませんので,先様にてご用意下さい.
4. 機器設置後にⒶ,Ⓑ共に1~2mm程度隙間をあけて下さい.
5. △2 防振材の仕様は場合により変更する事があります。

適用機種
△2 RM-P110A(1)
△3 RM-N110A

型式

番号	日付	改訂記事
△1	'10.07.30	付属品数量変更
△2	'12.07.13	**適用機種, 注記追加, 架台高さ訂正**
△3	'12.07.25	適用機種追加
△4	'18.12.05	付属ボルト長変更

承認日	承認	設計	作図
'09.07.28	小林	鈴木	向井

ネミー株式会社

NEMY

Nemy foundation system

No. 1-MDL270