標準/耐塩害共用仕様

ネミー防振架台仕様書

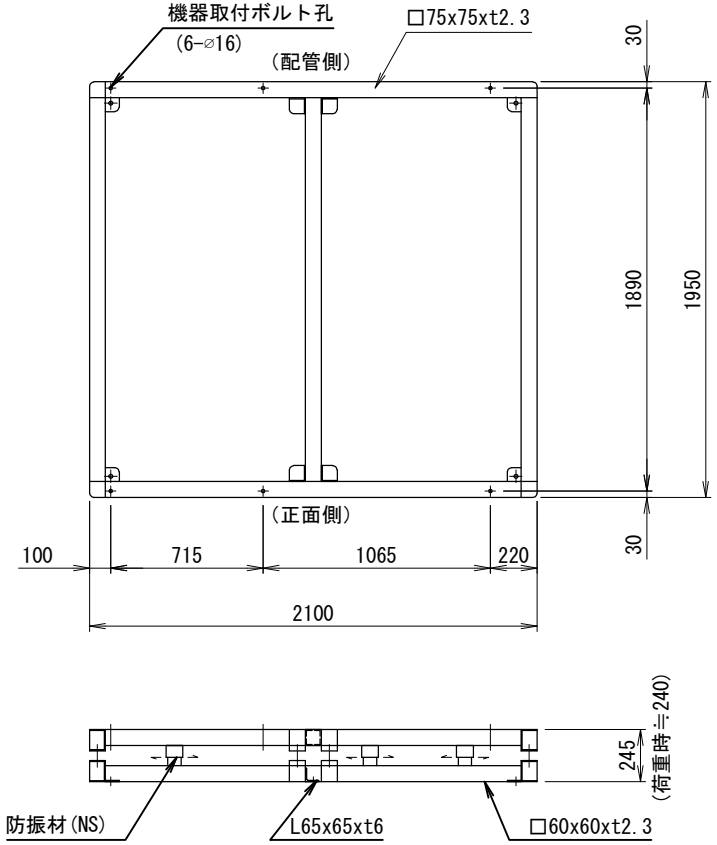

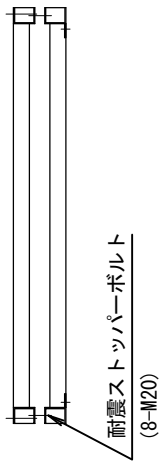

SCALE FREE

<アンカー>

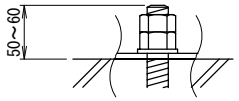

<ストッパー>

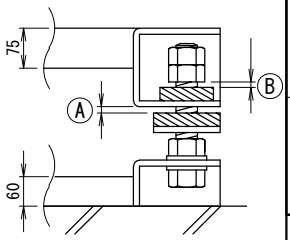

機種名	
機器質量(kg)	

仕様

架台質量	129(kg)
防振材	スプリング(NS259-240)
バネ定数	156.8 (N/mm) 12 (個)
表面処理	溶融亜鉛めっき 2種・HDZ40
設計基準	耐震ストッパー部 1.5G

付属品

機器固定ボルト	溶融亜鉛めっき M12×130L (平W,角W,NT×2付) 6セット

その他

長手のみ防振材配置

系統名

殿

SCALE	1/25
(A3)	FREE

アンカー寸法図

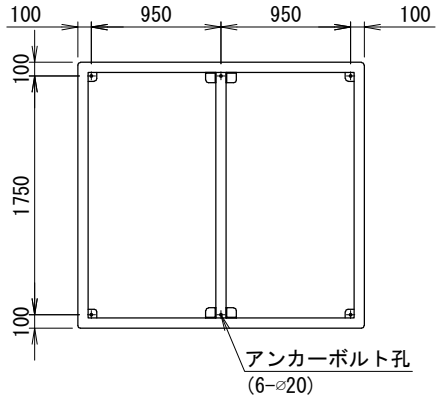

<注意点>

1. 防振架台は水平面に設置し,架台シールに基づき確実に据付て下さい.
(上部ベースに「正面側」,「配管側」などのシールが貼ってあります)
2. レベル調整は防振材の移動となります.
3. アンカーボルトは含まれておりませんので,先様にてご用意下さい.
4. 機器設置後にⒶ,Ⓑ共に1～2mm程度隙間をあけて下さい.

適用機種
MSAV-SP300・370G
型式

番号	日付	改訂記事

承認日	承認	設計	作図
'11.11.15	小林	田中	倉持

ネミー株式会社

NEMY

Nemy foundation system

No. 1ーMDP287