標準/耐塩共用仕様

ネミー防振架台仕様書

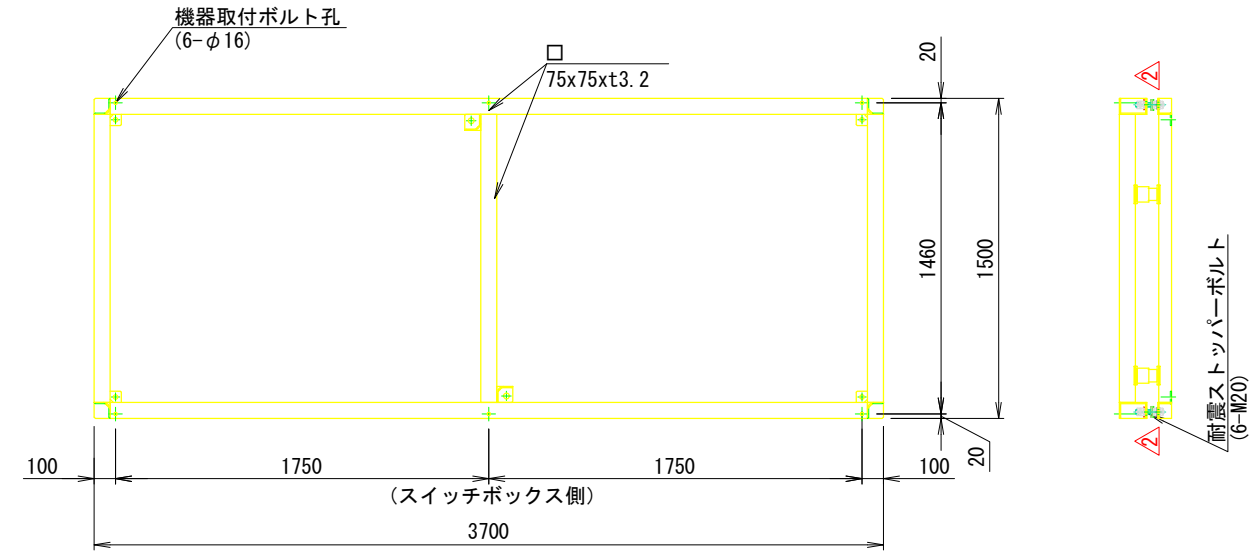

SCALE FREE

<アンカー>

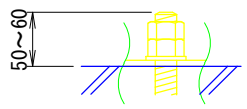

<ストッパー>

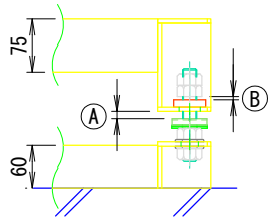

SCALE 1/25
(A3) 1/30

機種名

機器質量(kg)

仕様

架台質量	163(kg)
防振材	スプリング(NS259-375)
バネ定数	245.0 (N/mm) 10 (個)
表面処理	塗装
	下塗り及び上塗り 各1回
耐震基準	ストッパーボルト 1.0G

付属品

機器固定ボルト 溶融亜鉛めっき

2 M12×130L (平W,角W,NT×2付) 6セット

その他

系統名

殿

番号	日付	改訂記事
1	'12.12.27	図枠張替、機種追加
2	'13.11.28	機器固定ボルト数量・うま絵訂正、アンカーボルト本数・孔径記入

承認日	承認	設計	作図
'08.02.19	小林	小林	池田

アンカー寸法図

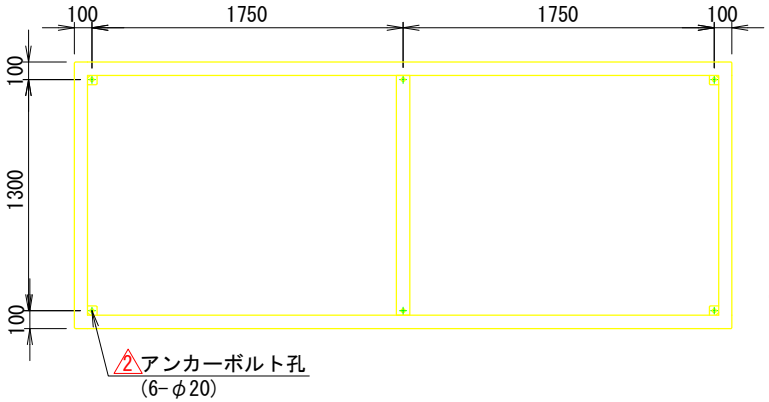

<注意点>

1. 防振架台の据付は下部ベース全面で受けるようにして下さい.
   また,水平面に設置し,架台シールに基づき確実に据付て下さい.
   (上部ベースに「正面側」,「配管側」などのシールが貼ってあります)
2. レベル調整は防振材の移動となります.
3. アンカーボルトは含まれておりませんので,先様にてご用意下さい.
4. 機器設置後にⒶ,Ⓑ共に1~2mm程度隙間をあけて下さい.
5. 防振材の仕様は場合により変更する事があります。

適用機種
RDW-P31503
1 RDW-P31504

型式

ネミー株式会社

NEMY

Nemy foundation system

No. 1ーTCF044