ネミー防振架台仕様書

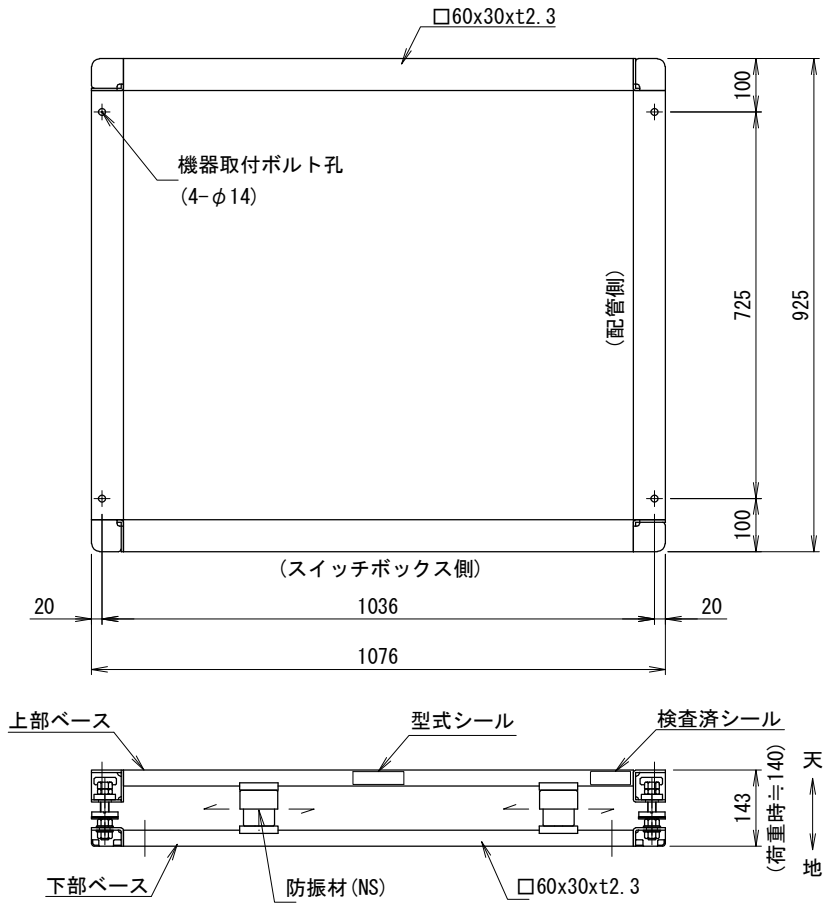

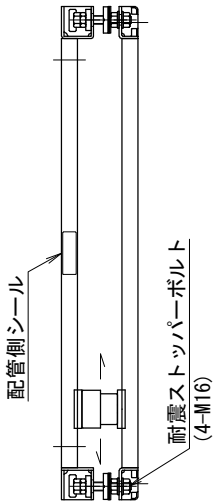

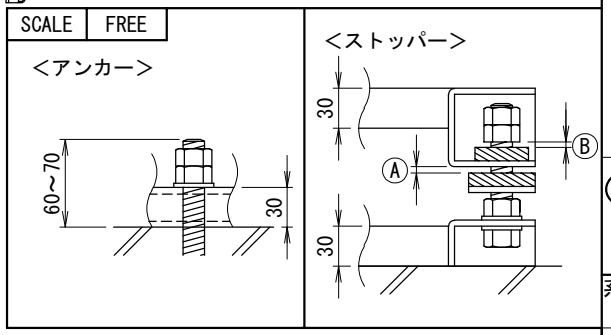

SCALE	1/10
(A3)	1/15

機種名

機器質量(kg)

仕様

架台質量	30(kg)
防振材	スプリング(NS250-65)
バネ定数	42.5 (N/mm) 6 (個)
表面処理	溶融亜鉛めっき 2種・HDZ40
耐震基準	ストッパーボルト 2.0G

付属品

機器固定ボルト 溶融亜鉛めっき
M10×70L (平W,角W,NT×2付) 4セット

その他

系統名

殿

番号	日付	改訂記事
1	'13.01.16	機種追加、図枠張替

承認日	承認	設計	作図
'05.03.18	小林	道躰	山口

アンカー寸法図

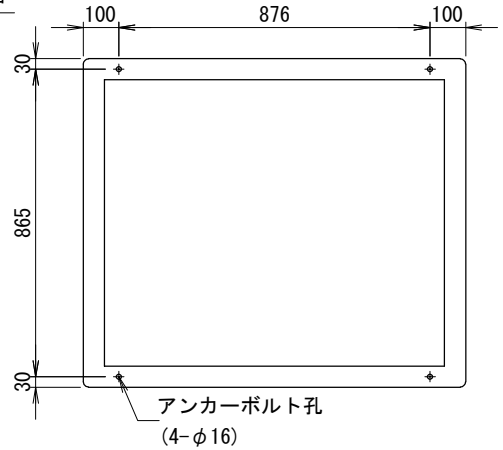

<注意点>

1. 防振架台の据付は下部ベース全面で受けるようにして下さい.
   また,水平面に設置し,架台シールに基づき確実に据付て下さい.
   (上部ベースに「正面側」,「配管側」などのシールが貼ってあります)
2. レベル調整は防振材の移動となります.
3. アンカーボルトは含まれておりませんので,先様にてご用意下さい.
4. 機器設置後にⒶ,Ⓑ共に1～2mm程度隙間をあけて下さい.
5. 防振材の仕様は場合により変更する事があります。

適用機種
RUA-P2502H(V)
1 RUA-P2503H

型式

ネミー株式会社
NEMY
Nemy foundation system

No. 1ーTCP178