＜防雪フード配置寸法図＞
（▨:本書対象防雪フード）

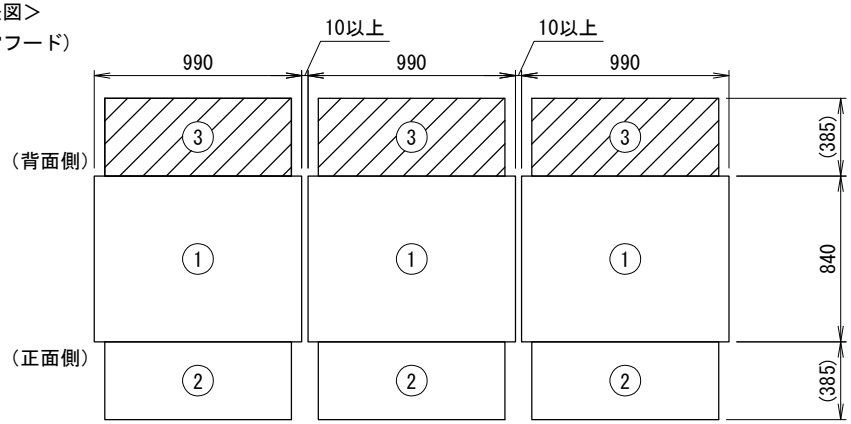

上面図

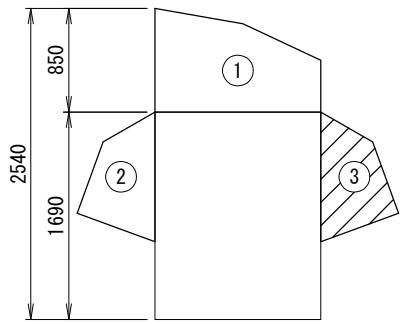

右側面図

設置の際、サービススペースとの兼ね合いをご確認下さい。

＜防雪フード外形寸法図:背面吸込口＞

③

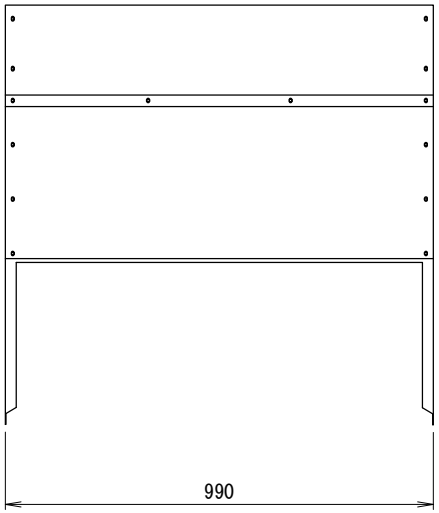

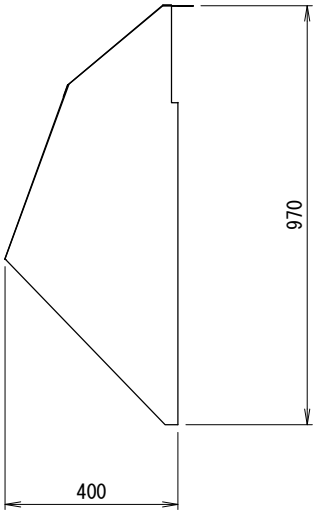

防雪フード仕様書

型式	△3
機器	
機器質量	
現場名	
系統名	

仕様

材質	SUS304 t1.0
製品質量	△2 ③:約11(kg)x3
表面処理	脱脂処理

付属品

エスタイトネジ	M5
タッピングネジ	φ4

その他

現地組立式

	製品製造番号	取付要領書番号
①		
②		
③	MIT-0071	2MD87

番号	日付	改訂記事
△2	'17.07.14	図枠貼替、製品質量訂正
△3	'21.01.12	型式削除

承認日	承認	設計	作図
'10.09.08	鈴木	道躰	倉持

ネミー株式会社

図番 2-MDJ211B-E1

＜注記＞
1. 以下の設計基準を厳守して製品を使用下さい。
地表面粗度区分:Ⅱ,設計基準風速:40m/s,設計水平震度:2.0G,GL～製品頂点までの高さ:40m以下

2. 建物屋上設置の際、建築基準法施行令第82条の5により、国土交通省告示平12建告第1458号における屋根周辺部(※)への設置は不可となります。
※平面の短辺長さと屋根高さの2倍の内いずれか小さな数値の10%の範囲(30mを超えるときは3mとする)。

A3 SCALE= 1:12

製品仕様は改良の為、予告無く変更する場合があります。