＜防雪フード配置寸法図＞
（▨:本書対象防雪フード）

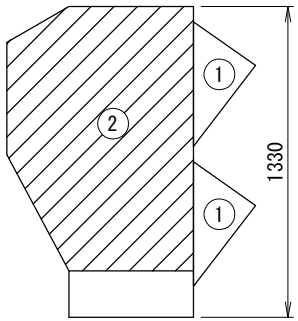

左側面図

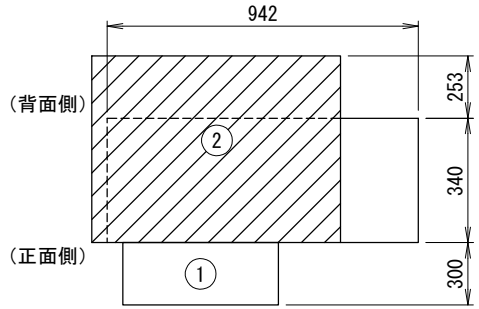

上面図

＜防雪フード外形寸法図:背面吸込口＞

②

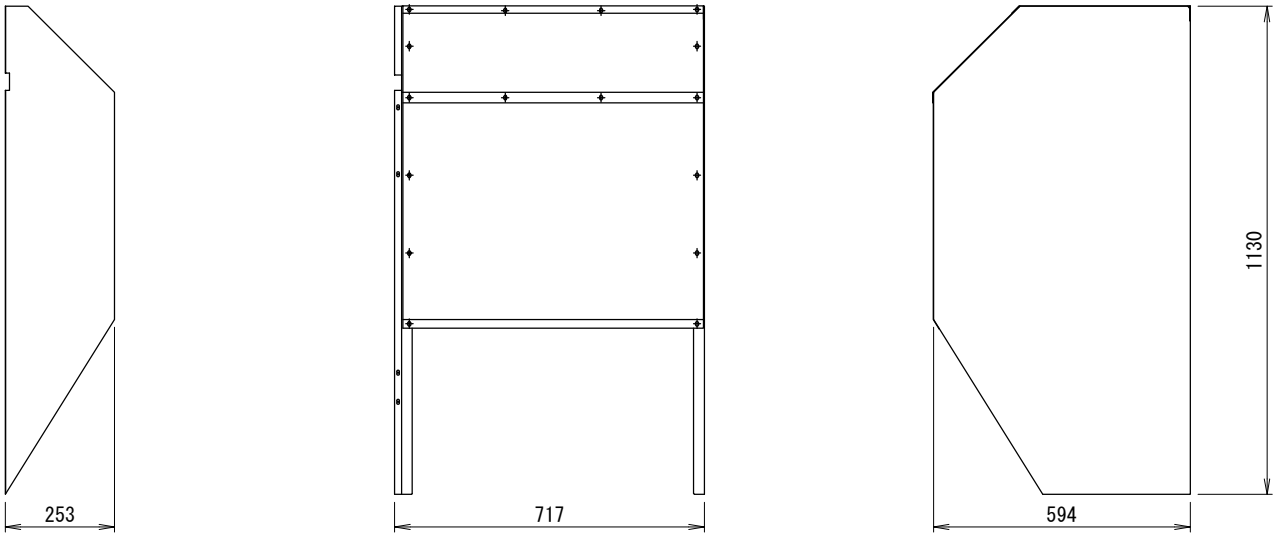

＜注記＞
1. 以下の設計基準を厳守して製品を使用下さい。
地表面粗度区分:Ⅱ,設計基準風速:40m/s,設計水平震度:2.0G,GL～製品頂点までの高さ:40m以下
2. 建物屋上設置の際、建築基準法施行令第82条の5により、国土交通省告示平12建告第1458号における屋根周辺部(※)への設置は不可となります。
※平面の短辺長さと屋根高さの2倍の内いずれか小さな数値の10%の範囲(30mを超えるときは3mとする)。
3. 本製品を用いることによる室外機側の影響(アンカー部強度等)を事前に御確認願います。

防雪フード仕様書

型式	
機器	
機器質量	
現場名	
系統名	

仕様

材質	SUS304 t1.0
製品質量	②:約16(kg)
表面処理	脱脂処理

付属品

エスタイトネジ	M5
タッピングネジ	φ4

その他

現地組立式

	製品製造番号	取付要領書番号
①		
②	SAN-08008	2NA33

番号	日付	改訂記事

承認日	承認	設計	作図
'18.07.23	澤山	篠﨑	鈴木

ネミー株式会社

図番 2-NAA095B-E1

A3 SCALE= 1:12

製品仕様は改良の為、予告無く変更する場合があります。