＜防雪フード配置寸法図＞
（▨:本書対象防雪フード）

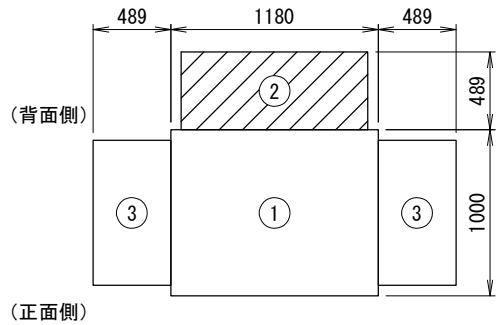


上面図

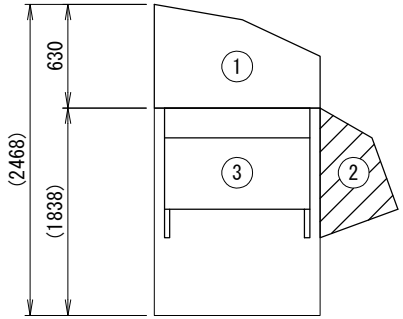


右側面図

設置の際、サービススペースとの兼ね合いをご確認下さい。

＜防雪フード外形寸法図:背面吸込口＞

②

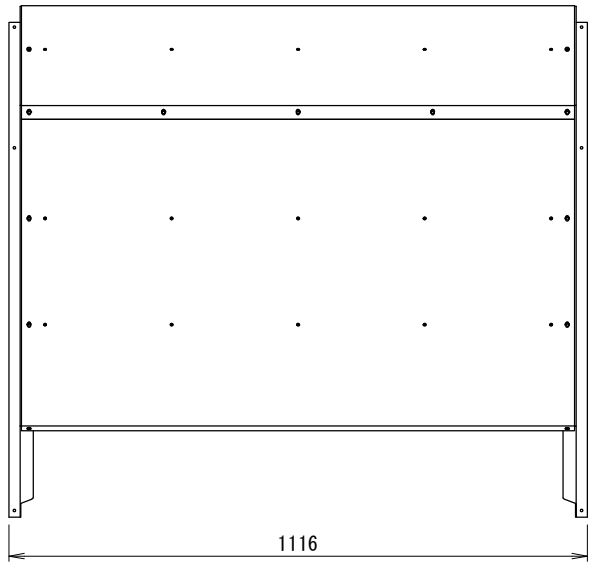


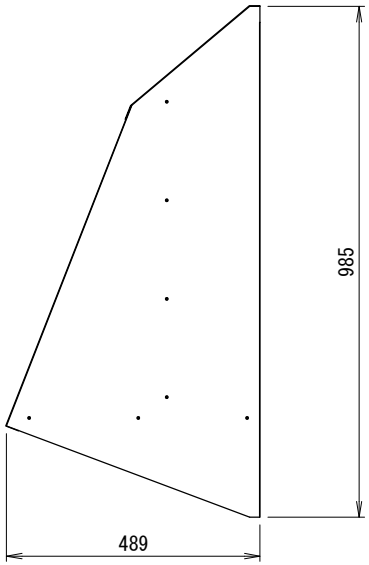


＜注記＞
1. 以下の設計基準を厳守して製品を使用下さい。
地表面粗度区分:Ⅱ,設計基準風速:40m/s,設計水平震度:2.0G,GL～製品頂点までの高さ:40m以下
2. 建物屋上設置の際、建築基準法施行令第82条の5により、国土交通省告示平12建告第1458号における屋根周辺部(※)への設置は不可となります。
※平面の短辺長さと屋根高さの2倍の内いずれか小さな数値の10%の範囲(30mを超えるときは3mとする)。
3. 本製品を用いることによる室外機側の影響(アンカー部強度等)を事前に御確認願います。△1

# 防雪フード仕様書

| | |
|---|---|
| 型式 | |
| 機器 | |
| 機器質量 | |
| 現場名 | |
| 系統名 | |

**仕様**

| | |
|---|---|
| 材質 | SUS304 t1.0 |
| 製品質量 | ②:約17(kg) |
| 表面処理 | 脱脂処理 |

**付属品**

| | |
|---|---|
| エスタイトネジ | M5 |
| タッピングネジ | φ4 |

**その他**

現地組立式

| | 製品製造番号 | 取付要領書番号 |
|---|---|---|
| ① | | |
| ② | 2-NAB030-D01 | 2NA44 |
| ③ | | |

| 番号 | 日付 | 改訂記事 |
|---|---|---|
| △1 | '18.10.17 | 注記追加 |

| 承認日 | 承認 | 設計 | 作図 |
|---|---|---|---|
| '17.11.22 | 加納 | 澤山 | 澤山 |

ネミー株式会社

図番 2-NAB030B-E1

A3 SCALE= 1:10

製品仕様は改良の為、予告無く変更する場合があります。