＜防雪フード配置寸法図＞
（▨:本書対象防雪フード）

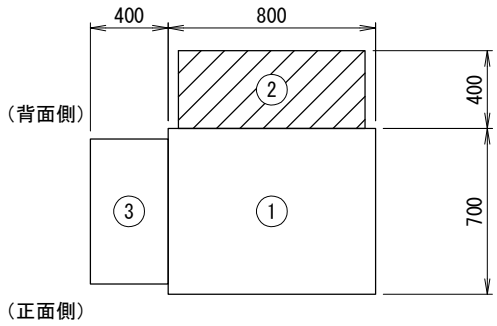

上面図

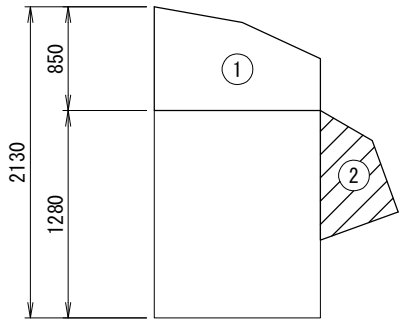

右側面図

＜防雪フード外形寸法図:背面吸込口＞

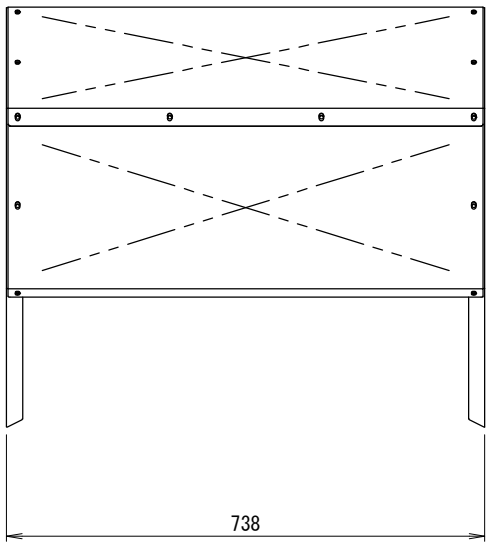

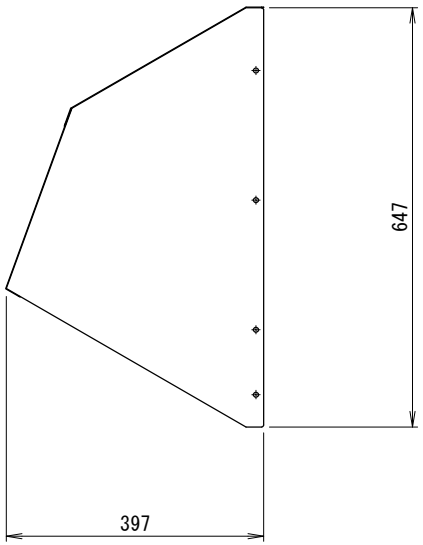

防雪フード仕様書

型式	
機器	
機器質量	
現場名	
系統名	

仕様

材質	SUS304 t1.0/t1.2
製品質量	②:約8(kg)
表面処理	脱脂処理
適用設置地域	一般/塩害地域

付属品

エスタイトネジ	M5
六角ボルト	M6

その他

現地組立式

	製品製造番号	取付要領書番号
①		
②	2-TCJ053B-D01	
③		

番号	日付	改訂記事

承認日	承認	設計	作図
'15.04.21	澤山	境野	境野

ネミー株式会社

図番	2-TCJ053B-E1

A3　SCALE= 1:8

製品仕様は改良の為、予告無く変更する場合があります。