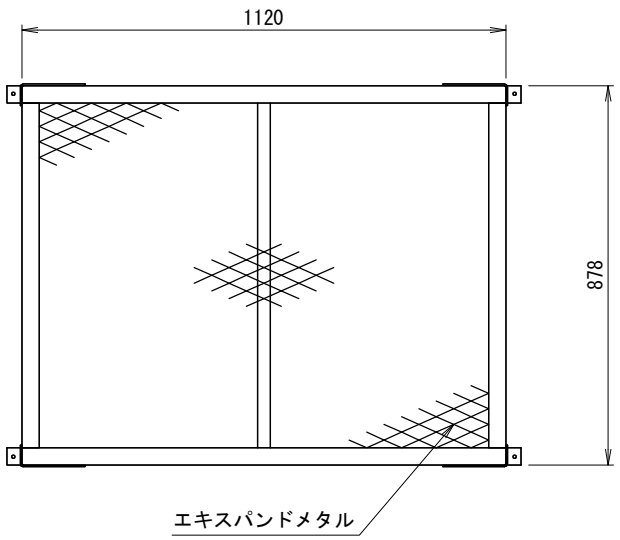

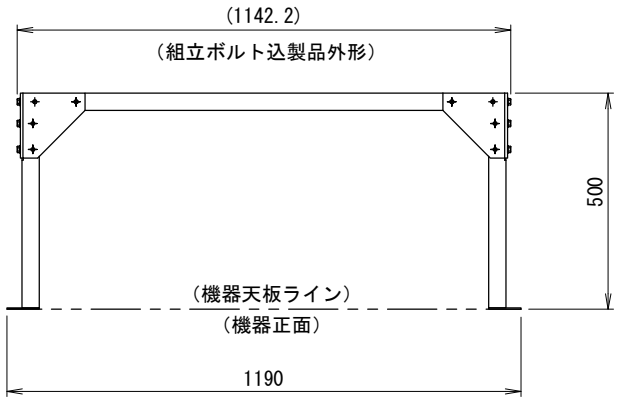

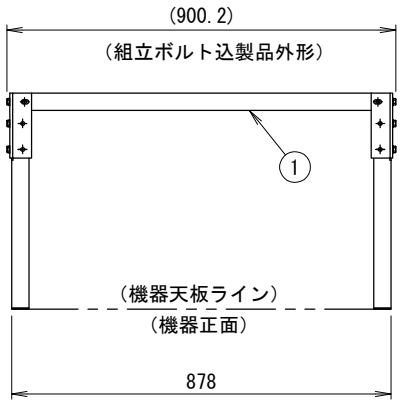

防雪ネット仕様書

型式	
機器	
機器質量	
現場名	
系統名	

仕様

材質	SS400
製品質量	①:約18(kg)
表面処理	溶融亜鉛めっき 2種・HDZ40
適用設置地域	一般/塩害地域

付属品

六角ボルト	M8
エスタイトネジ	M6

その他

現地組立式

	製品製造番号	取付要領書番号
①	3-NAL058-D01	No.326

番号	日付	改訂記事

承認日	承認	設計	作図
'22.12.16	篠﨑	佐藤	佐藤

ネミー株式会社

図番 3-NAL058

<注記>
1. 以下の設計基準を厳守して製品を使用してください。
   設計水平震度:2.0G
2. 室外機を複数台設置する場合は30mm以上の間隔で配置してください。
3. 本書中の規格値は相当仕様です。
4. 本製品を用いることによる室外機側の影響(アンカー部強度等)を事前に確認してください。

A3 SCALE= 1:12

製品仕様は改良の為、予告無く変更する場合があります。