＜配置寸法図＞
（▨:本書対象製品）

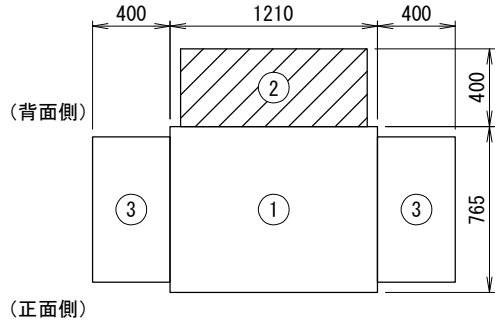

上面図

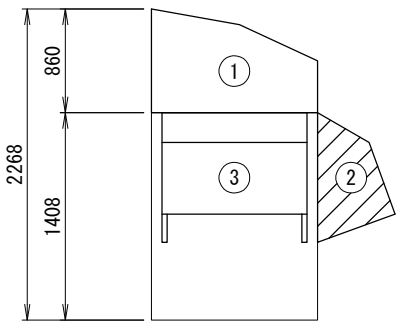

右側面図

設置の際、サービススペースとの兼ね合いを確認してください。

＜外形寸法図＞

②

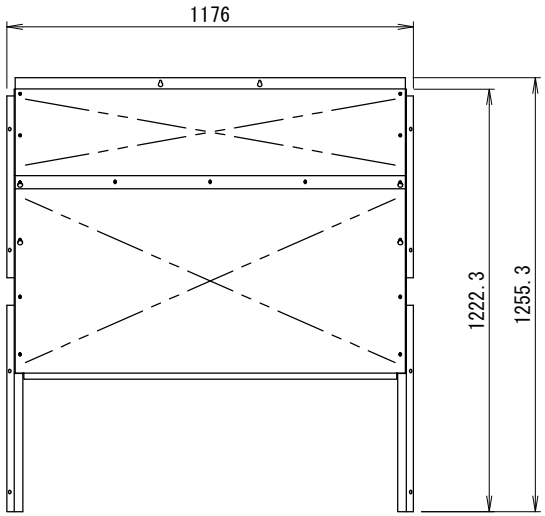

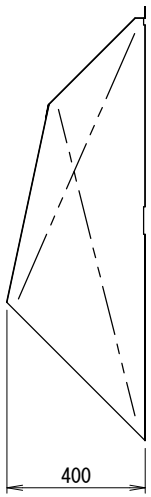

防雪フード仕様書
（背面吸込口）

型式	N-B50BB
機器	
機器質量	
現場名	
系統名	

仕様

材質	SGCC t1.0
製品質量	②:約18(kg)
表面処理	焼付塗装 △1(塗装色:マンセル 1.0Y8.5/0.5)
適用設置地域	一般地域

付属品

エスタイトネジ	M5
エバタイトネジ	φ5
ドリルネジ	φ4

その他

現地組立式

	製品製造番号	取付要領書番号
①		
②	2-HTB040B-D01	
③		

番号	日付	改訂記事
△1	2021.10.22	塗装色誤記訂正

＜注記＞
1. 以下の設計基準を厳守して製品を使用してください。
   地表面粗度区分:Ⅱ,設計基準風速:40m/s,設計水平震度:2.0G,GL～製品頂点までの高さ:40m以下
2. 建物屋上設置の際、建築基準法施行令第82条の5により、国土交通省告示平12建告第1458号における屋根周辺部(※)への設置は不可となります。
   ※平面の短辺長さと屋根高さの2倍の内いずれか小さな数値の10%の範囲(30mを超えるときは3mとする)。
3. 本製品を用いることによる室外機側の影響(アンカー部強度等)を事前に確認してください。

承認日	承認	設計	作図
2019.12.27	加納	石川	篠﨑

ネミー株式会社

図番 2-HTB040B-K

A3　SCALE= 1:15

製品仕様は改良の為、予告無く変更する場合があります。