高置ＡＨ架台仕様書

型式	Ｎ－ＭＤＡＨ８－ＰＦ３
機器	
現場名	
系統名	

架台質量 ※( )内は鋼材質量		21(19) kg
主材	L50x50xt6	SS400
ゴムパット		10NR-50
表面処理		焼付塗装 黒(半艶)
適用地域		標準地域(室内)
耐震基準		2.0 G

＜付属品＞

機器固定ボルト	溶融亜鉛めっき
M10x50L (平Wx2,NTx2付)	4 組

＜備考＞

1. 架台の据付
   底面全体で水平面に設置してください。
2. アンカーボルトは含まれておりません。
   先様にてご用意ください。
3. 本書中の規格値は相当仕様です。
4. 品質改善のため製品の仕様は予告無く
   変更する場合があります。

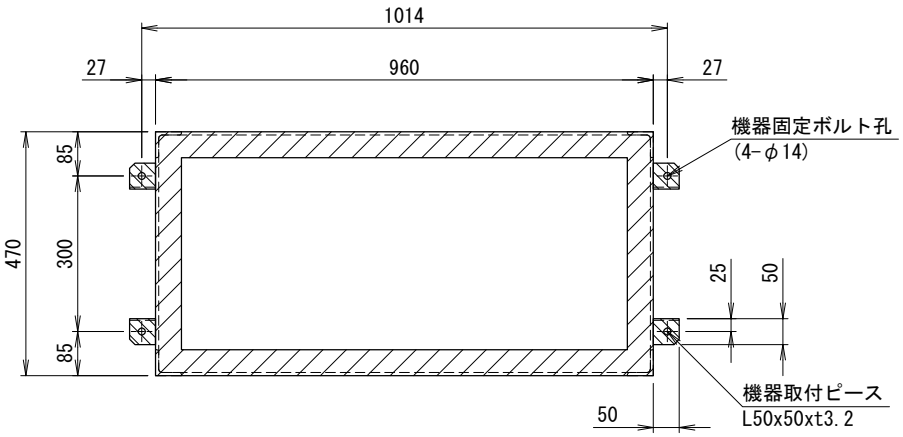

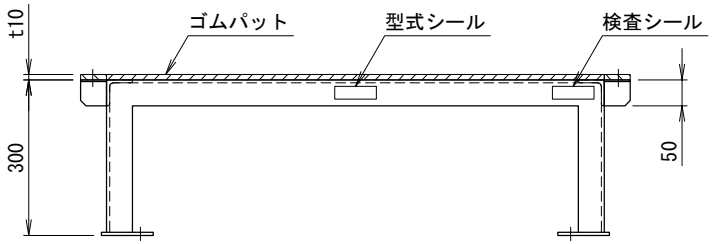

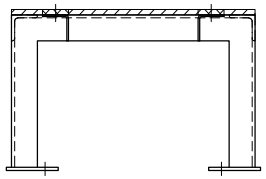

<アンカー寸法図> SCALE= 1:10

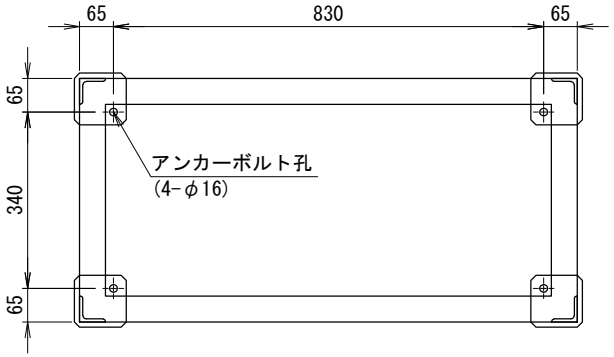

<アンカー部詳細>(対面対称形状)
アンカーボルト参考
接着系アンカー　：M12
有効埋め込み深さ：90mm以上

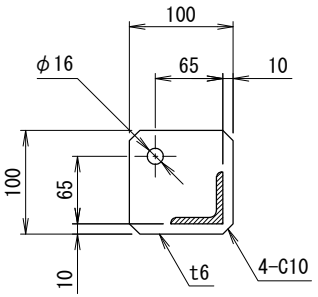

番号	日付	改訂記事
1	'19.02.08	型式番号追記

発行日	承認	設計	作図
'18.11.06	内野	小西	小西

ネミー株式会社

図番　３－ＭＤＧ５２５＃Ｔ１－３

A3　SCALE= 1:10