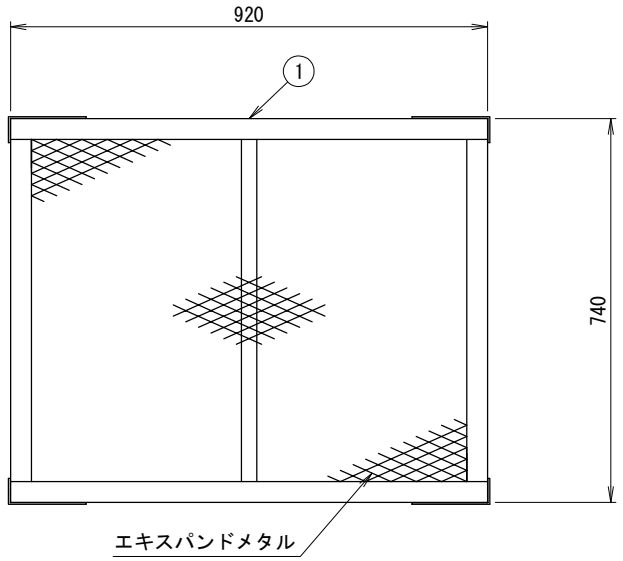

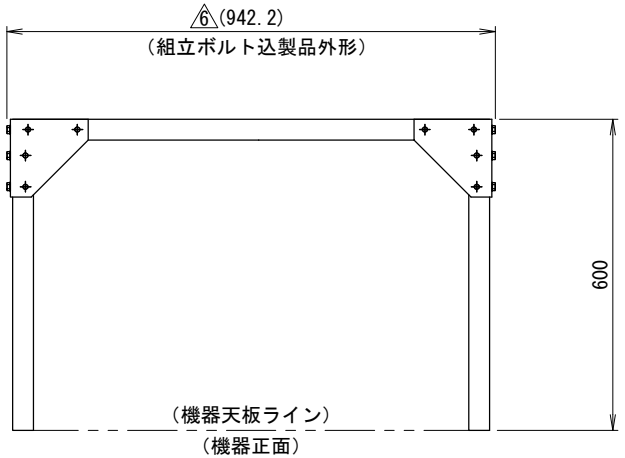

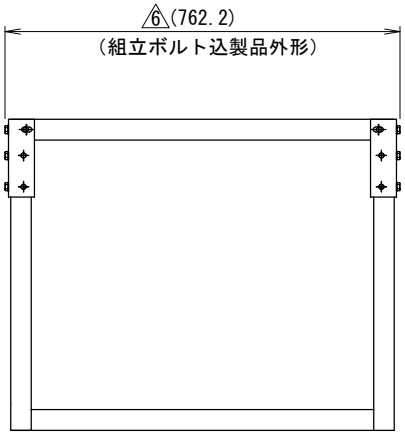

<注記>6
1. 以下の設計基準を厳守して製品を使用下さい。
設計水平震度:2.0G
2. 室外機を複数台設置する場合は30mm以上の間隔で配置して下さい。
3. 本書中の規格値は相当仕様です。

防雪ネット仕様書

型式	N-MDN10-DMG-M
機器	
機器質量	
現場名	
系統名	

仕様

材質	SS400
製品質量	①:約19(kg)
表面処理	溶融亜鉛めっき 2種・HDZ40
適用設置地域	一般/塩害地域

付属品

エスタイトネジ	M5
六角ボルト	M8

その他

現地組立式

	製品製造番号	取付要領書番号
①	3-MDL149-D01	No.188

番号	日付	改訂記事
6	'16.08.26	寸法・注記追記

承認日	承認	設計	作図
'09.12.05	橋本	澤山	澤山

ネミー株式会社

図番	3-MDL149

A3 SCALE=1:10

製品仕様は改良の為、予告無く変更する場合があります。