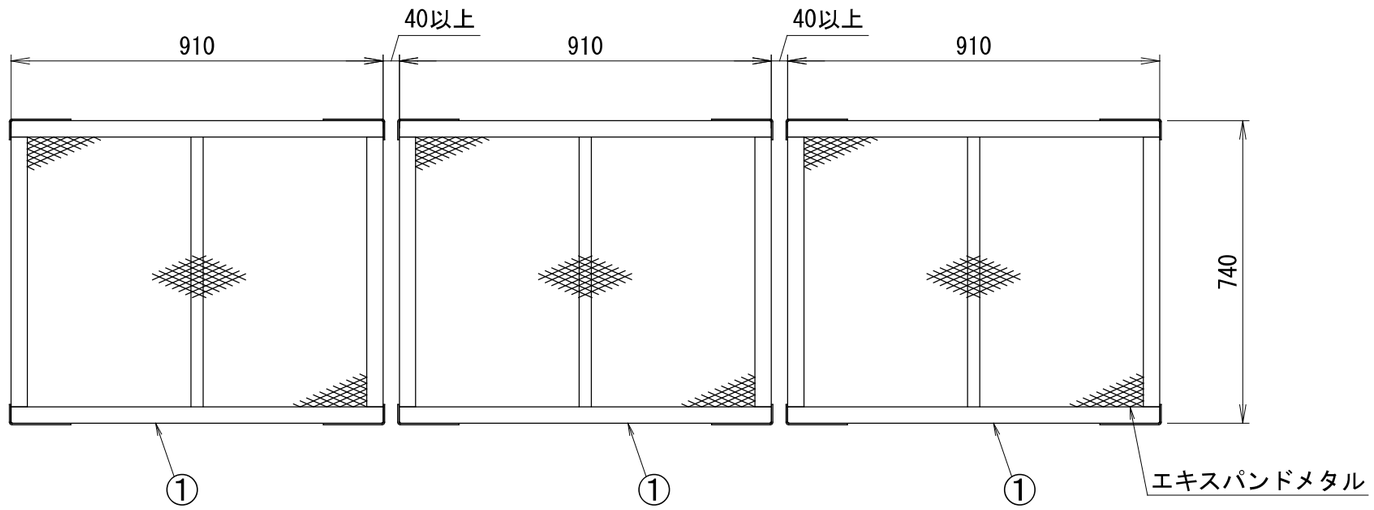

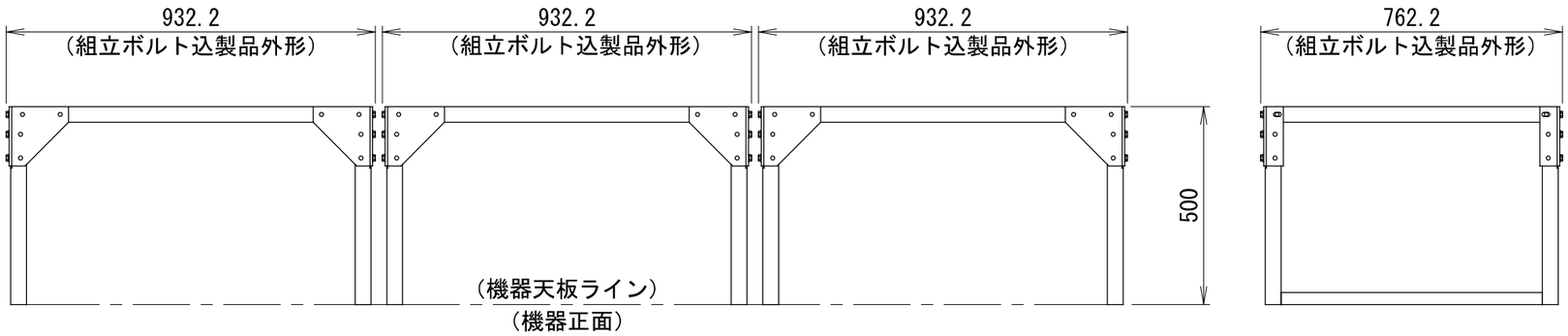

<注記>
1. 以下の設計基準を厳守して製品を使用下さい。
設計水平震度:2.0G
2. 室外機を複数台設置する場合は35mm以上の間隔で配置して下さい。
3. 本書中の規格値は相当仕様です。
4. 本製品を用いることによる室外機側の影響(アンカー部強度等)を事前に御確認願います。

防雪ネット仕様書

型式	N-MDN30R-FM-M
機器	
機器質量	
現場名	
系統名	

仕様

材質	SS400
製品質量	①:約17(kg)x3
表面処理	溶融亜鉛めっき 2種・HDZT56
適用設置地域	一般/塩害地域

付属品

六角ボルト	M8
エバタイトネジ	φ5

その他

現地組立式

	製品製造番号	取付要領書番号
①	2B-MDB001-D01	

番号	日付	改訂記事

承認日	承認	設計	作図
'24.10.28	篠﨑	佐藤	髙橋

ネミー株式会社

図番	2B-MDB006-E

A3 SCALE= 1:15

製品仕様は改良の為、予告無く変更する場合があります。