＜防雪ルーフ配置寸法図＞

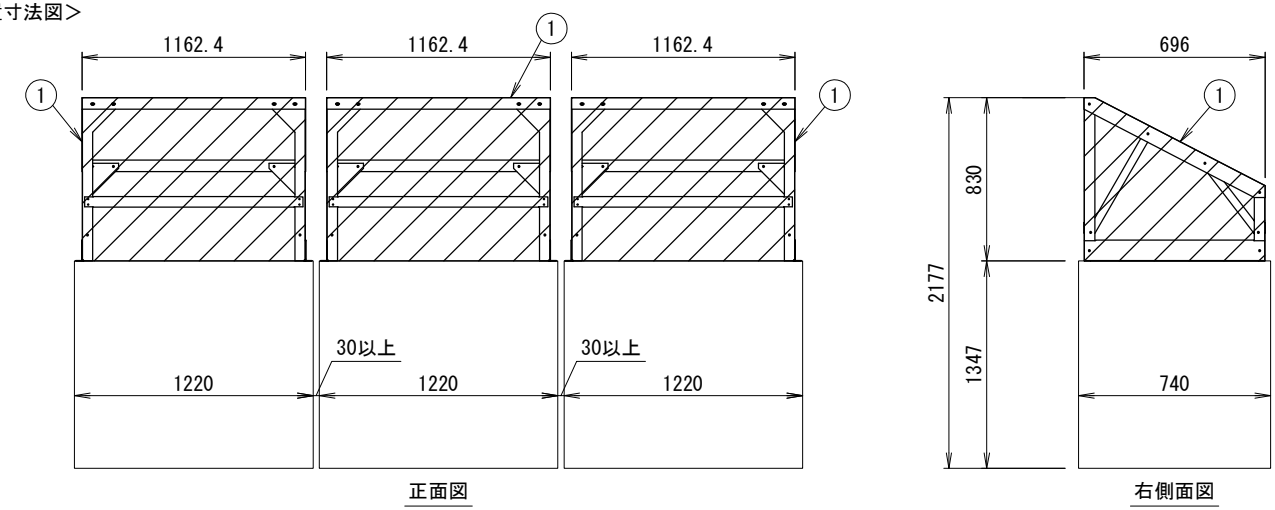

＜防雪ルーフ外形寸法図＞

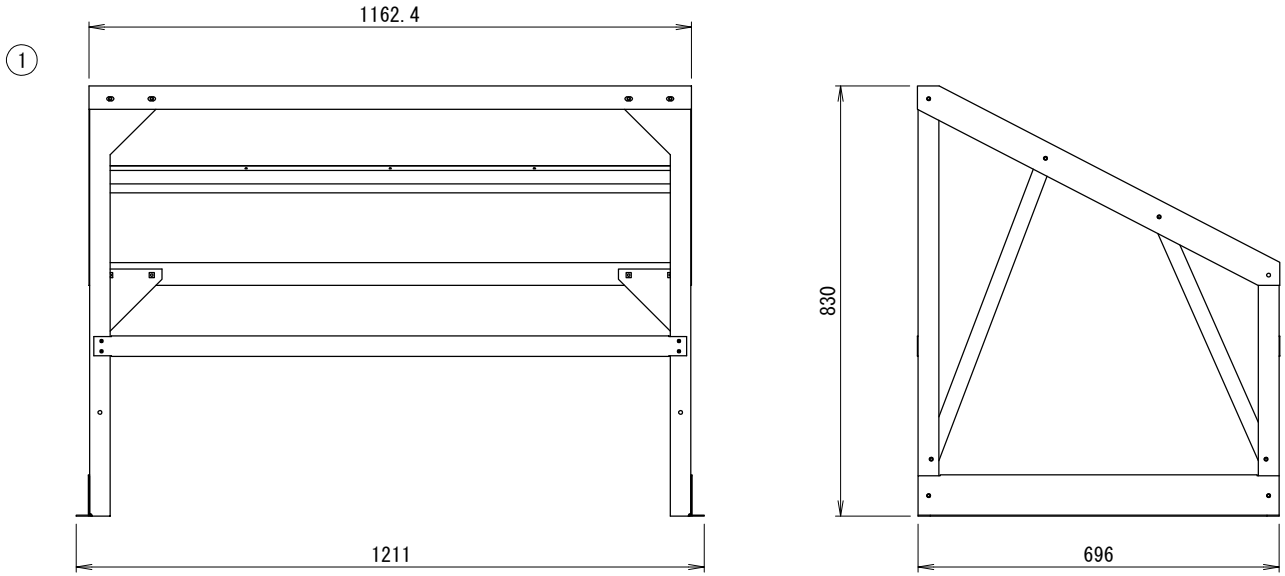

防雪ルーフ仕様書

型式	N-MDRT50E-DMG-E1
機器	
機器質量	
現場名	
系統名	

仕様

材質	SUS304 t1.2/t2.0
製品質量	①:約20(kg)x3
表面処理	脱脂処理
適用設置地域	一般/塩害地域

付属品 △1

エスタイトネジ	M5,M6

その他

現地組立式

反転取付可

	製品製造番号	取付要領書番号
①	2-MDX004-D01	2MDX001

番号	日付	改訂記事
△1	'17.12.06	付属品仕様変更

承認日	承認	設計	作図
'17.07.10	加納	澤山	篠﨑

ネミー株式会社

図番	2-MDX009-E1

＜注記＞

1. 以下の設計基準を厳守して製品を使用下さい。
   地表面粗度区分:Ⅱ,設計基準風速:38m/s,設計水平震度:2.0G,GL～製品頂点までの高さ:40m以下
2. 建物屋上設置の際、建築基準法施行令第82条の5により、国土交通省告示平12建告第1458号における屋根周辺部(※)への設置は不可となります。
   ※平面の短辺長さと屋根高さの2倍の内いずれか小さな数値の10%の範囲(30mを超えるときは3mとする)。
3. 防雪ルーフは強風が吹き込まないよう設置して下さい。また、飛散対策としてワイヤー固定(先様御手配もしくは別売品)の併用を推奨致します。

A3　SCALE= 1:10

製品仕様は改良の為、予告無く変更する場合があります。