防雪ネット仕様書

型式	N-NDG1660B
機器	
機器質量	
現場名	
系統名	

仕様

材質	SS400
製品質量	①:約27(kg)
表面処理	溶融亜鉛めっき 2種・HDZ40
適用設置地域	一般/塩害地域

付属品

六角ボルト	M8
エスタイトネジ	M5

その他

現地組立式

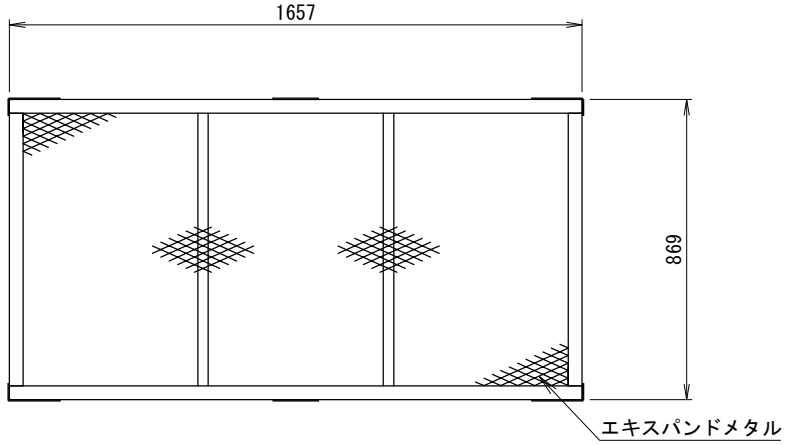

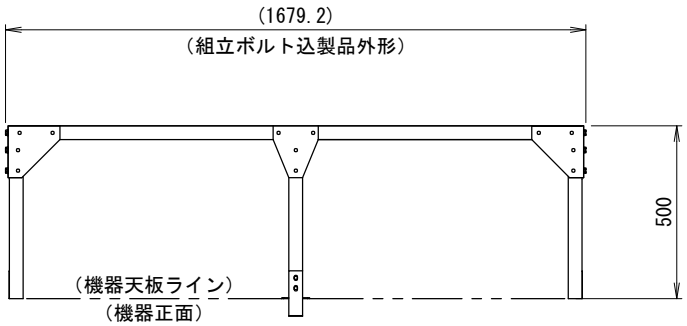

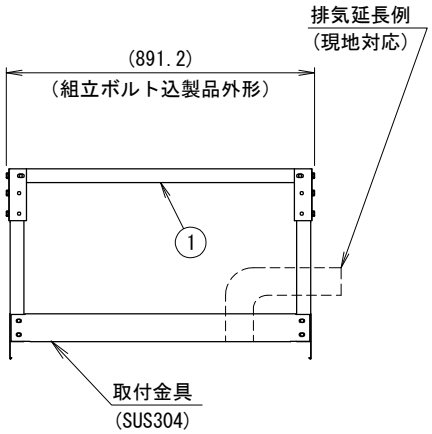

	製品製造番号	取付要領書番号
①	3-AIL026-D01	No.303-1

番号	日付	改訂記事

承認日	承認	設計	作図
'20.01.28	加納	篠﨑	篠﨑

ネミー株式会社

図番	3-DAL061

＜注記＞

1. 以下の設計基準を厳守して製品を使用してください。
   設計水平震度:2.0G
2. 室外機を複数台設置する場合は30mm以上の間隔で配置してください。
3. GHPへ取付の場合、設置環境によってはガス排気によりつららの発生を誘発する可能性があります。ガス排気が製品上面へ当たらないよう排気方向変更措置を行ってください。
4. 本書中の規格値は相当仕様です。
5. 本製品を用いることによる室外機側の影響(アンカー部強度等)を事前に確認してください。

A3　SCALE= 1:15

製品仕様は改良の為、予告無く変更する場合があります。