標準/耐塩共用仕様

ネミー防振架台仕様書

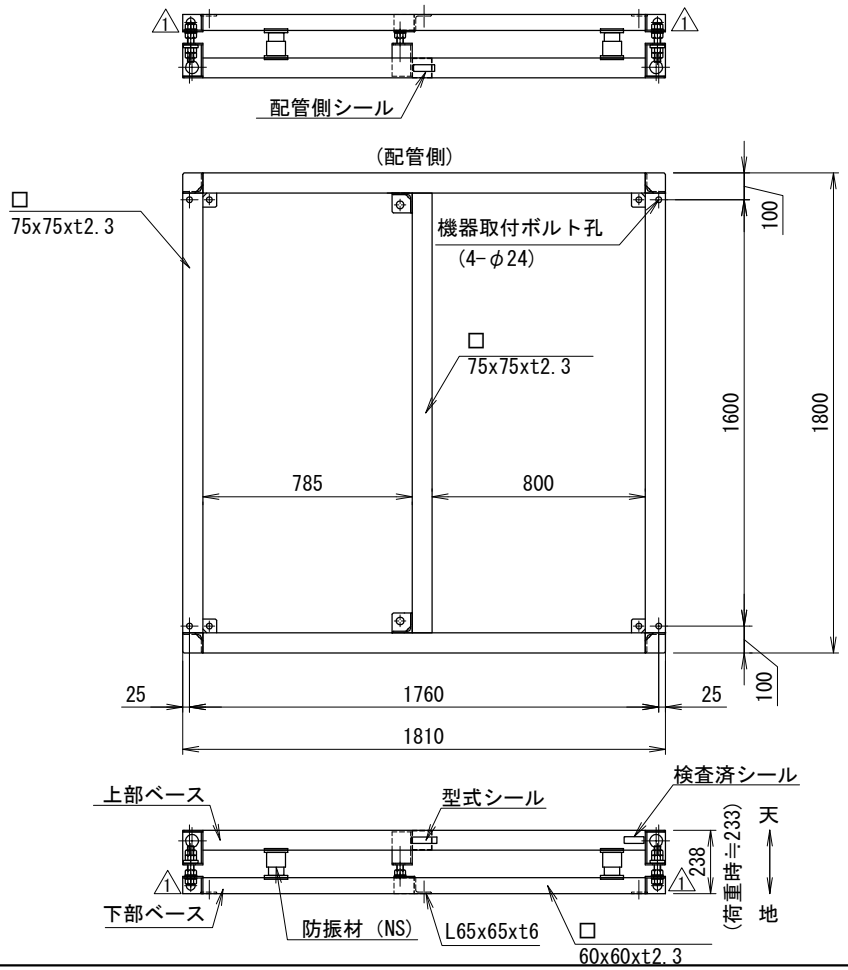

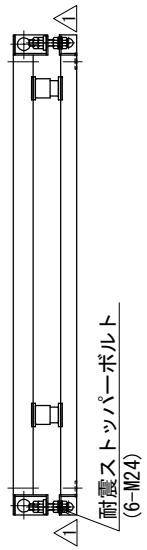

SCALE FREE

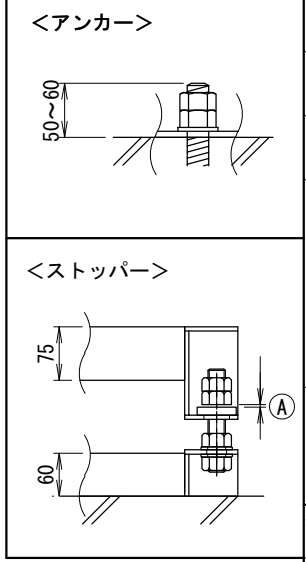

SCALE	1/20
(A3)	1/30

機種名

機器質量(kg)

仕様

架台質量		110(kg)
防振材	スプリング(NS259-375)	
バネ定数	245.0(N/mm)	8(個)
表面処理	溶融亜鉛めっき 2種・HDZ40	
耐震基準	ストッパーボルト 2.0G	

付属品

機器固定ボルト 溶融亜鉛めっき

△2 M20×150L (平W×2,NT×2付) 4セット

その他

系統名

殿

番号	日付	改訂記事
△1	'13.08.20	下うま変更
△2	'14.05.13	付属品変更

承認日	承認	設計	作図
'12.09.25	橋本	田中	倉持

アンカー寸法図

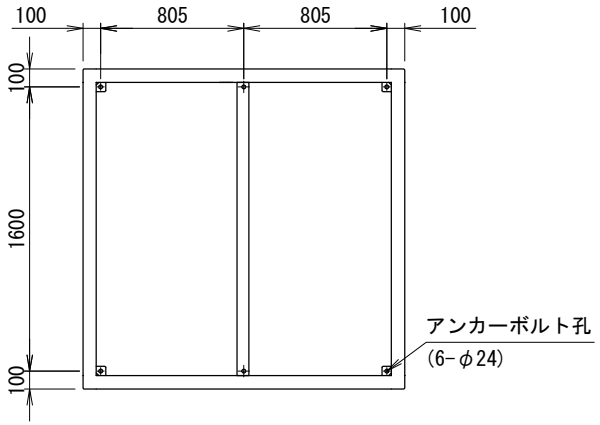

<注意点>

1. 防振架台の据付は下部ベース全面で受けるようにして下さい.
   また,水平面に設置し,架台シールに基づき確実に据付て下さい.
   (上部ベースに「正面側」,「配管側」などのシールが貼ってあります)
2. レベル調整は防振材の移動となります.
3. アンカーボルトは含まれておりませんので,先様にてご用意下さい.
4. 機器設置後にⒶを1～2mm程度隙間をあけて下さい.
5. 防振材の仕様は場合により変更する事があります。

適用機種

型式 N－SPH1800CA

No. 1－HTP320

ネミー株式会社

NEMY

Nemy foundation system