よくあるご質問

Q 鋼材をステンレスに変更することはできますか？

A はい、変更は可能です。
（※製品によってお受け出来ない場合もございます。）

Q 防振架台を作ってもらいたいのですが、エアコン用以外の用途でもできますか？

A エアコン用ではなくても発電機や変圧器、ポンプなどエアコン以外での利用目的の場合も承っております。
（※機器自体が移動する製品などはお受け出来ません。）

Q カタログに載っていない製品を特注で注文することはできますか？

A カタログに載っていない特注の架台製作も可能です。まずはお問い合わせください。
（※ご要望の内容によっては、お受け出来ない場合もございます。）

Q 高置架台の高さを変えることはできますか？

A はい、高さの変更は可能です。
（※ご要望の高さ・大きさによっては、お受け出来ない場合もございます。）

会社・製品・サービスに関するご相談は
お気軽にお問い合わせください。

受付時間：平日 9 時～17 時（土・日・祝日休み）

フリーダイヤル
0120-731-025
携帯電話・PHS からもご利用いただけます。

https://nemy.co.jp

NEMY ネミー株式会社

本　社　〒153-0044　東京都目黒区大橋 2-24-3 中村ビル7F
TEL：03-5430-3103（代）　FAX：03-5430-5181

本社営業部　〒153-0044　東京都目黒区大橋 2-24-3 中村ビル7F
TEL：0120-731-025　FAX：03-5430-5182

関西オフィス　〒541-0058　大阪府大阪市中央区南久宝寺町3-4-14　三興ビル602
TEL:06-6575-7077　FAX:06-6575-7078

●このカタログは 2022 年 1 月現在のものです。製品の外観・価格・仕様につきましては、予告なしに変更する場合があります。
●写真はすべてはめ込み合成です。●商品の色は印刷の状態により実物とは異なる場合があります。

N-KAP220120-03.1500

NEMY ネミー株式会社

室外機架台・室内機架台
その他空調部材カタログ

2022年 1月

ネミーの架台で世界中にHAPPYを。

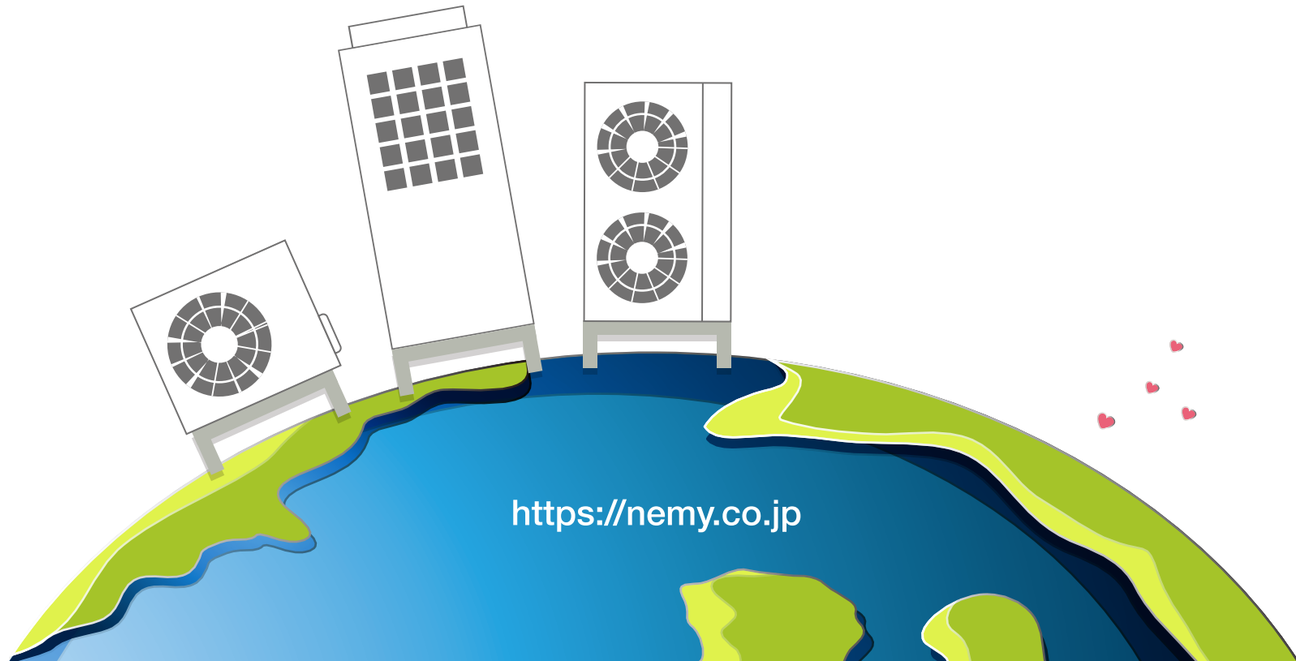

新しい快適空間を創造し続ける

ネミーは架台メーカーとして、エアコンやポンプ、冷凍機、温水器などの各種メーカー製品に幅広く対応する汎用架台をご提供し続けています。

ネミーの架台は、設置場所などお客様の用途や仕様に応じたカスタマイズ製品や特注品にも対応しております。

長さや高さ、角度の微調整にも柔軟に対応 *1 できるので、安定性と設置時の美観を両立できます。

（＊1）一部機種は除きます。

ネミーが選ばれる4つの理由

| 01 |

ノウハウ

創業 50 年を超える架台メーカーとしての、設置ノウハウが製品に凝縮され、「品質・構造・機能」すべてに妥協がありません。

| 02 |

高品質

採用している材質は、サビに強く耐久性の高いものを厳選。材質から加工処理までこだわりを持って、組立てネジ１本にもタフな素材を選び、防錆処理を行っています。

| 03 |

設計力

長年培ってきた防振・防雪・防音製品の実績があるからこそできる、「耐震計算」や「風荷重計算」などに基づいての設計を行っています。
また、ネミーの架台は少ない工程で組み立てができる優れもの。作業に迷わせない技術力の高さが◎

| 04 |

汎用性

充実のラインナップ。メーカーを選ばない汎用性の高さも大好評。カスタマイズにも柔軟に対応し、お客様の悩みを解決しています。

架台の種類

平地用

無段階調整で細かな段差も水平にしやすく、大雨での水没リスクも軽減できる。

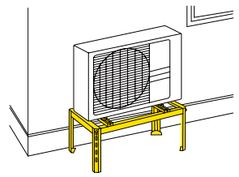

高置用

奥行きがしっかりあるので安定しやすく機器が載せやすい。

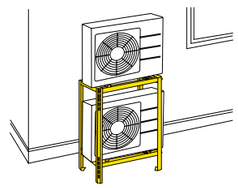

二段置用

取付ピッチが広いから、大型機種と小型機種でも組み合わせられる。

壁面用

高機能かつ、持ち運びが簡単なコンパクト設計。大型機器にも対応可。

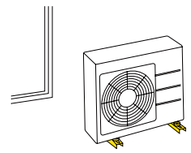

納入実績

2016～2021年12月時点（当社調べ）

オフィス・店舗 商業施設	10,245件
公共・医療・教育 文化施設・福祉施設	6,191件
レジャー・ホテル スポーツ施設	646件
工場・倉庫・物流 空港・鉄道	1,874件

はじめに

ネミー架台のご紹介
ネミーが選ばれる理由 2
架台の種類・納入実績 3

室外機架台

壁取付架台
アイコン説明 4
高置架台（BH 型）
高置架台（AH 型） 5
高置架台（LH 型）
二段架台（LW型） 6
平置架台（L型） 7

室内機架台

木台・鋼製架台 7

架台･室外機用取付金具

転倒防止金具（木台用）
転倒防止金具
└F-S1110, FD-670 8
耐風金具
└SW-15 9

その他

防護ネット 10
防球ガード 11
穴付パット
ゴムパット・ゴム板 12
ゴムスペーサー
ゴムパッキン・ゴムブッシュ
つり型ゴム 13

防振

防振吊金具 ..... 14･15
ハイパット ..... 16･17

省エネ

ハイブリットファン 18
AIR WINGシリーズ 19

さいごに

よくあるご質問 20

壁取付架台（LS型）

溶融亜鉛メッキ　溶融亜鉛メッキボルト　SUS製　SUS製ボルト　ゴムパット

高機能かつ、持ち運びが簡単なコンパクトな設計。大型機器にも対応し、耐震基準は 2.0G まで対応可能 *1 となりました。ドレンパンの後付けもできます。

（＊1）機器重量により対応できかねる場合もあります。

LS-G1520 は 耐重塩害まで対応可能！

仕様 Specifications 耐震基準 2G（※）

型式	外形寸法 (mm)				質量 (kg)	仕上げ／材質
	W / A	D	H	B		
LS-G1520	任意	610	700	260〜430	12	溶融亜鉛メッキ
LS-S1515	任意	610	700	260〜430	10	SUS304

※ 耐震基準に条件あり

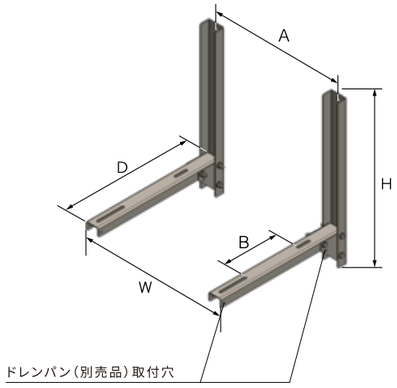

搭載物の許容荷重

LS-G1520

耐震基準	許容荷重(kg)
1.0G	200
1.5G	180
2.0G	150

LS-S1515

耐震基準	許容荷重(kg)
1.0G	180
1.5G	150
2.0G	130

●許容荷重値はおおよその目安です。機器の重心位置や別売オプションの有無により変動します。

アイコンの説明

溶融亜鉛メッキ
高温で溶かした亜鉛に鋼材を浸し、表面に亜鉛皮膜を形成する技術。サビや腐食を抑えます。

焼付塗装
密着性や耐候性、耐摩耗性に優れ、サビや傷、変色を防止します。

SUS 製
強度も高く、サビに強いだけではなく、加工性や溶接性にも優れています。

溶融亜鉛メッキボルト
組み立てネジはサビに強い溶融亜鉛メッキ仕上げです。

ZAM 製
日鉄日新製鋼開発の高耐食溶融メッキ鋼板。耐食性にとても優れています。

SUS 製ボルト
強度も高く、サビに強いボルトです。

高さ調整
無段階調整で上下の高さを自由に調整できます。

ゴムパット
振動を緩和させます。

高置架台（BH 型）

溶融亜鉛メッキ　溶融亜鉛メッキボルト

独自の設計開発により折り曲げ構造で、強度を増し低価格を実現。外形寸法を室外機器に合わせることですっきりとした印象となります。

仕様 Specifications

高さ	300H・500H（標準高さ） ※他高さ寸法も製作可
レベル調整	スペーサー（現地手配）
付属品	機器固定ボルト付
組立	現地組立式
仕上げ	溶融亜鉛メッキ

高置架台（AH 型）

溶融亜鉛メッキ　溶融亜鉛メッキボルト

溶接一体型なので強度に優れた高置架台です。溶融亜鉛メッキ仕上げでサビを防ぎます。

仕様 Specifications

高さ	ご指定の高さで製作可
レベル調整	スペーサー（現地手配）
付属品	機器固定ボルト付
組立	完成品
仕上げ	溶融亜鉛メッキ

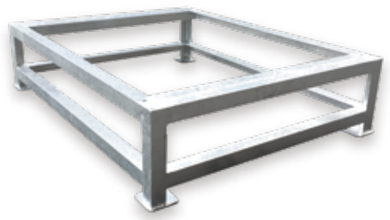

高置架台（LH 型） 耐荷重 150kg

溶融亜鉛メッキ　溶融亜鉛メッキボルト　ゴムパット

積雪地域での使用に最適です。

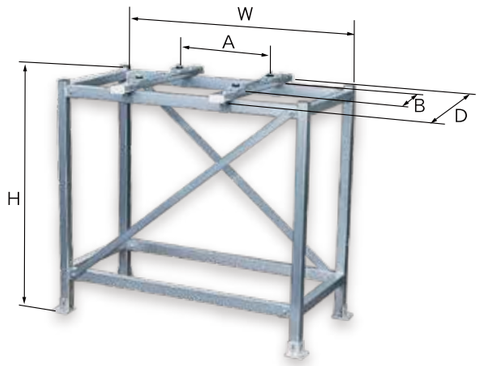

仕様　Specifications　耐震基準 1G　溶融亜鉛メッキ仕上げ

型式	外形寸法 (mm)			固定穴ピッチ (mm)		質量 (kg)
	W	D	H	A	B	
LH-1001-5	1000	675	540	60~760	245~425	18

二段架台（LW 型） 耐荷重 上下段 150kg

溶融亜鉛メッキ　溶融亜鉛メッキボルト　ゴムパット

専用工具は不要！少ないスペースでの設置に最適です。

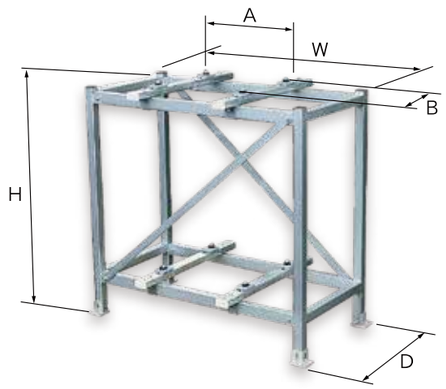

仕様　Specifications　耐震基準 1G　溶融亜鉛メッキ仕上げ

型式	外形寸法 (mm)			固定穴ピッチ (mm)		質量 (kg)
	W	D	H	A	B	
LW-1001-10	1000	675	1040	60~760	245~425	27
LW-1001-13	1000	675	1340	60~760	245~425	30
LW-1200-17	1200	675	1740	60~960	245~425	35.5

下段フレーム内側寸法

型式	室外機目安寸法 (mm)		
	W_1	D_1	H_1
LW-1001-10	920 (860)	490 (430)	700 (680)
LW-1001-13	920 (860)	490 (430)	1000(980)
LW-1200-17	1120 (1060)	490 (430)	1400 (1380)

( )内は多少の余裕を持たせた目安寸法になります。
フレームの内側寸法を元に選定される場合は機器との干渉にご注意ください。

平置架台（L 型） 耐荷重 150kg

溶融亜鉛メッキ　溶融亜鉛メッキボルト　高さ調整　ゴムパット

脚部のレベル調整により、様々な場所にも平らな基礎を作ります。固定金具の改良で機器をしっかり固定します。

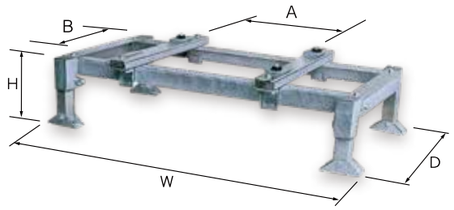

仕様　Specifications　耐震基準 1G　溶融亜鉛メッキ仕上げ

型式	外形寸法 (mm)			固定穴ピッチ (mm)		質量 (kg)
	W	D	H	A	B	
L-900	900	510	180~240（調整可）	60~720	240~420	12

木台 仕上げ 塗装 黒色

●乾燥材の使用により、歪んだり裂けたりしにくく、仕上げてあります。
●室内機の簡易的な嵩上げに役立ちます。

室内機製品 人気 NO.1

※別売品　転倒防止金具
※商品の特性上、耐震計算は承っておりません。

鋼製架台（床置型） 仕上げ 塗装 黒色

焼付塗装　溶融亜鉛メッキボルト

●より強度が求められる用途におすすめです。
●耐震計算も算出可能です。
●標準架台高さ 100mm

構造と材質

材質	SS400
固定方法	アンカー穴
防振材	ゴムパット、ハイパット（オプション）他

※機器固定ボルト付
※アンカー穴位置は仕様書を参照ください。
※質量により使用材が変わります。

室内機架台用取付金具

転倒防止金具（木台用）

仕上げ 塗装 黒亜鉛メッキ

●機器の転倒リスクを軽減できます。

ラインナップ Line-up

- 転倒防止金具Ⅰ　各２枚セット
- 転倒防止金具Ⅱ　各４枚セット

取付方法

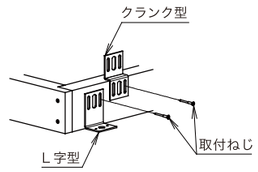

●機器や木台の位置ズレを防止するためのもので、耐震強度を保証するものではありません。

室外機用取付金具

転倒防止金具 SUS304 F-S1110

SUS製　SUS製ボルト

●機器に触れずに転倒対策ができます。

取付例

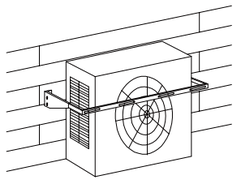

製品図面

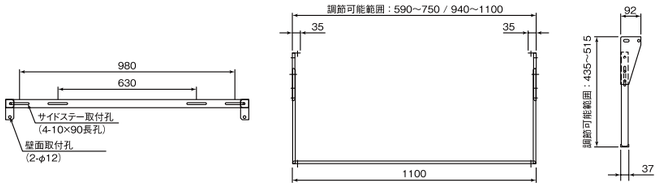

●耐震強度を保証するものではありません。

室外機用取付金具

転倒防止金具 溶融亜鉛メッキ仕上げ FD-670

溶融亜鉛メッキ　溶融亜鉛メッキボルト

●地震対策にも有効です。

取付例

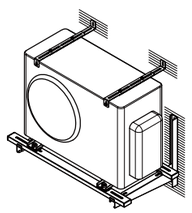

製品図面

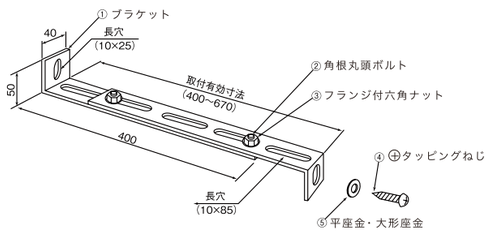

●耐震強度を保証するものではありません。

室外機用取付金具

耐風金具 SUS304 SW-15

SUS製

●風対策に最適！突風から守ります。

SW-15（サイドフロー室外機固定用）

ワイヤーと金具で確実に支えます。

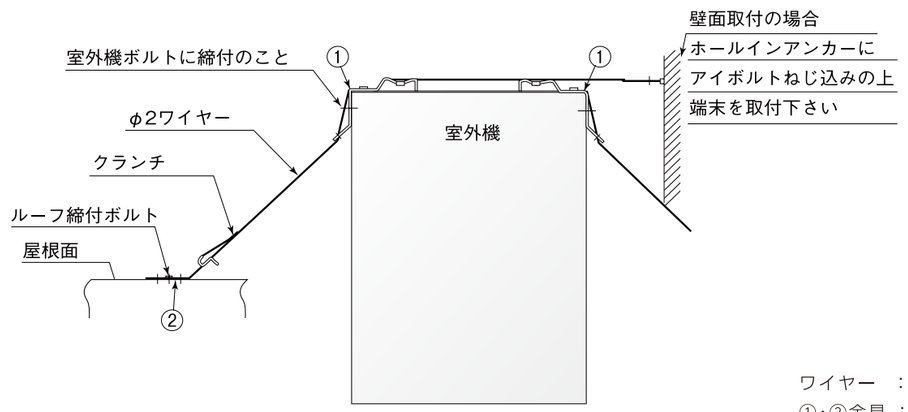

ワイヤー　：SUS
①・②金具　：SS400

製品図面

防護ネット

ZAM　製　SUS製

学校などで数多くご利用いただいています。
室外機を保護することで、児童の安全を守ります。
塩害仕様も対応可能です。

SUS304

上部網仕様 Specifications

型式	室外機有効寸法 (mm)		
	W	D	H
NBSN-1001-6	880	400	590
NBSN-1001-8	880	400	740
NBSN-1001-10	880	400	940
NBSN-1001-12	880	400	1140
NBSN-1001-13	880	400	1290
NBSN-1001-15	880	400	1440
NBSN-1201-10	1080	400	940
NBSN-1201-12	1080	400	1140
NBSN-1201-13	1080	400	1290
NBSN-1201-15	1080	400	1440

上部天板仕様 Specifications

型式	室外機有効寸法 (mm)		
	W	D	H
NBSR-1001-6	880	400	590
NBSR-1001-8	880	400	740
NBSR-1001-10	880	400	940
NBSR-1001-12	880	400	1140
NBSR-1001-13	880	400	1290
NBSR-1001-15	880	400	1440
NBSR-1201-10	1080	400	940
NBSR-1201-12	1080	400	1140
NBSR-1201-13	1080	400	1290
NBSR-1201-15	1080	400	1440

高耐食溶融メッキ鋼板

上部パンチング仕様 Specifications

型式	室外機有効寸法 (mm)		
	W	D	H
NBZN-1002-6	880	400	590
NBZN-1002-8	880	400	740
NBZN-1002-10	880	400	940
NBZN-1002-12	880	400	1140
NBZN-1002-13	880	400	1290
NBZN-1002-15	880	400	1440
NBZN-1202-10	1080	400	940
NBZN-1202-12	1080	400	1140
NBZN-1202-13	1080	400	1290
NBZN-1202-15	1080	400	1440
NBZN-1202-16	1080	420	1540

上部天板仕様 Specifications

型式	室外機有効寸法 (mm)		
	W	D	H
NBZR-1002-6	880	400	590
NBZR-1002-8	880	400	740
NBZR-1002-10	880	400	940
NBZR-1002-12	880	400	1140
NBZR-1002-13	880	400	1290
NBZR-1002-15	880	400	1440
NBZR-1202-10	1080	400	940
NBZR-1202-12	1080	400	1140
NBZR-1202-13	1080	400	1290
NBZR-1202-15	1080	400	1440
NBZR-1202-16	1080	420	1540

防球ガード

焼付塗装

体育館の空調機を守ります。様々な空調機に合わせて対応できるほか、バスケットボールの衝突にも耐える強度が特長です。
空調機のメンテナンスがしやすいよう底面が開口できる設計となっています。

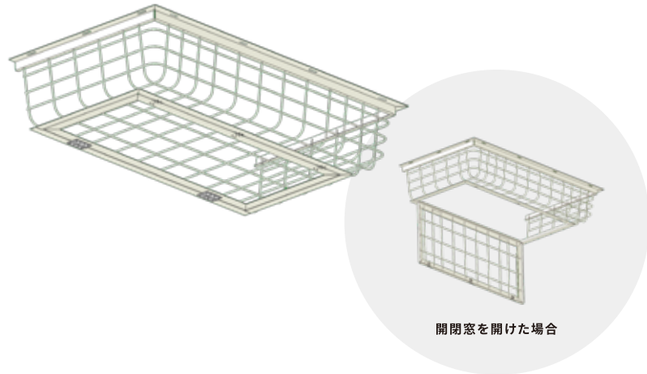

仕様 Specifications

ポリエステル粉体塗装仕上げ

※オプションにて結露対策仕様も承ります。

型式	外形寸法 (mm)			開閉窓部 (mm)		質量 (kg)
	W	D	H	W_1	D_1	
BG-1400	1356	862	300	1022	558	17.6
BG-1700	1672	862	300	1334	558	20.5
BG-2000	1990	862	300	1654	558	23.5

機器有効寸法 (mm)

型式	W	D	H
BG-1400	1010	700	250
BG-1700	1320	700	250
BG-2000	1640	700	250

製品図面 Design drawing

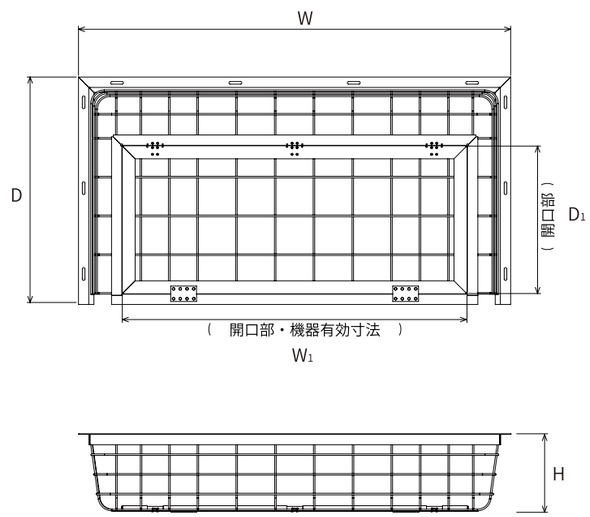

その他

穴付パット

エアコン、ポンプ、送風機、配管の緩衝材として最適です。用途に合わせてカッターで切断して使用できます。

アンカー用長穴付

仕様　材質　エチレンプロピレンゴム

型式	寸法 (mm)					質量 (g)	標準荷重 N/(kgf)
	W	D	A	B	C		
10EP-300-300H	300	300	50	75	10	840	約 20 (2)

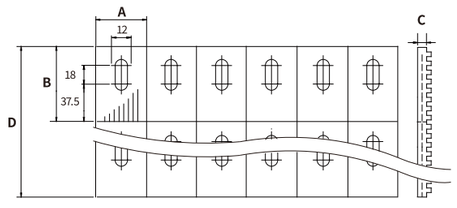

製品図面

仕様　材質　エチレンプロピレンゴム

型式	寸法 (mm)				質量 (g)	標準荷重 N/(kgf)
	W	D	A	C		
10EP-100-1000H	1000	100	100	10	920	約 20 (2)

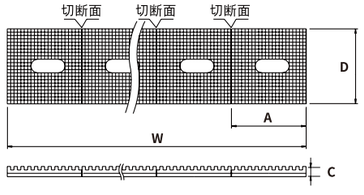

製品図面

ゴムパット

機器類の簡便な振動対策として便利。カッターで自在に切断できます。エアコン、ポンプ、送風機、クーリングダスター、配管の緩衝材としても最適です。

仕様　材質　天然ゴム (室内用)　エチレンプロピレンゴム (室外用)

	型式	寸法 (mm)			質量 (g)	標準荷重 N / ㎠ (kgf/ ㎠)
		W	D	H		
室内	10NR-50-1000	50	1000	10	50	20 (2)
室内	10NR-75-1000	75	1000	10	70	20 (2)
室内	10NR-100-1000	100	1000	10	90	20 (2)
室外	10EP-75-1000	75	1000	10	70	20 (2)
室外	15EP-75-1000	75	1000	15	120	20 (2)

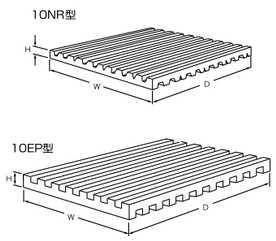

製品図面

ゴム板

仕様　材質　天然ゴム

型式	寸法 (mm)		厚み (mm)
	W	D	
2T-1000-1000	1000	1000	2
3T-1000-1000	1000	1000	3
5T-1000-1000	1000	1000	5

ゴムスペーサー

折坂屋根やベランダでの室外機の据付け時、レベル調整が簡単にできる緩衝材です。

型式　**11ES-240-150H**（ビニール入／枚）

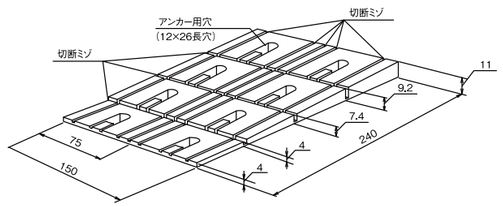

製品図面

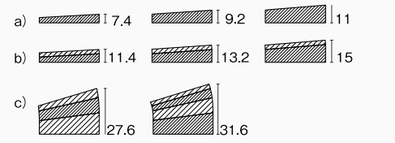

調整方法（参考）　傾斜調整しろ (mm)

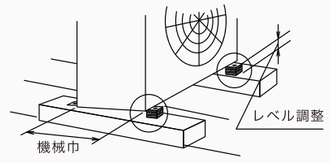

使用例（四隅のうちの２ヶ所）

ゴムパッキン

振動体を固定するストッパー部に使用し、金属ワッシャ等の間に、緩衝材として利用します。

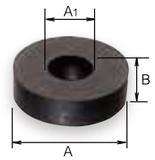

仕様　材質　天然ゴム

型式	寸法 (mm)			質量 (g)
	A	A1	B	
8NR-30-12	30	12	9	7
10NR-50-14	50	14	10	27

ゴムブッシュ

振動体を固定するストッパー部に転倒防止として使います。耐震ストッパーとしても利用できます。

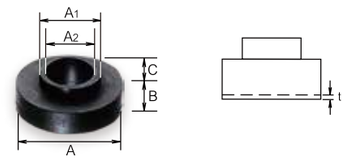

仕様　材質　エチレンプロピレンゴム

型式	寸法 (mm)						質量 (g)
	A	A1	A2	B	C	t	
10MB-30-10	30	12	10	10	5	1.2	15
16MB-40-17	40	21	17	10	5	1.2	31

座金：クロメート仕上

型式	寸法 (mm)						質量 (g)
	A	A1	A2	B	C	t	
10MBS-30-10	30	12	10	10	5	1.2	15
12MBS-30-13	30	16.8	13	10	5	1.2	15
16MBS-40-17	40	21	17	10	5	1.2	31

座金：SUS304

つり型ゴム

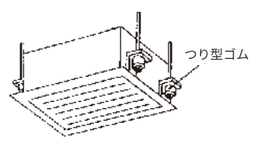

仕様　材質　クロロプレンゴム

型式	寸法 (mm)						質量 (g)	標準荷重 N / ㎠ (kgf/ ㎠)
	A	A1	A2	B	C	t		
10CR-30-20	30	12	10	10	5	1.2	15	196 (20)
10CR-30-25	30	16.8	13	10	5	1.2	15	245 (25)

座金：クロメート仕上

その他

スリーエスハンガー　防振吊金具（スプリング式）

- 従来品に比べ、体積比 75%カット、製品質量 85%カットし、小型化と軽量化を実現。
- 低回転、低荷重機器に対応
- 従来品の最大 4 Hz から高性能バネも変更し、最大 3.2Hz を実現しました。

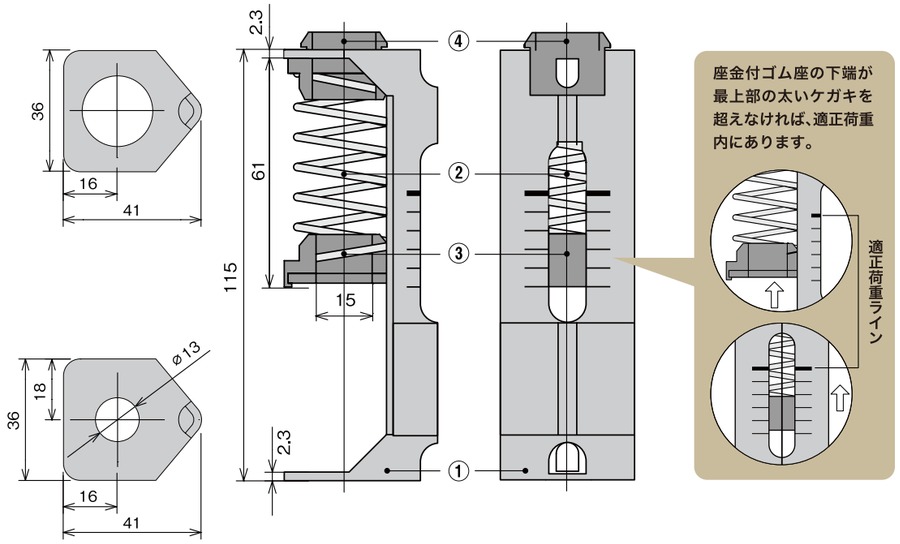

製品図面

①ハウジング　②コイルばね　③座金付ゴム座　④ゴム座

仕様　Specifications

型式（4 個セット）	標準荷重 N / mm(kgf/mm)	推奨荷重範囲 N (kgf)	寸法 (mm) M	寸法 (mm) W	質量 (g)	ネームシール識別色
115HS-05SET4	1.96 (0.20)	24.5～49 (2.5～5)	10 or 12	3/8 or 1/2	21	ブラック
115HS-10SET4	3.92 (0.40)	49～98 (5～10)			22	グリーン
115HS-20SET4	7.84 (0.80)	98～196 (10～20)			23	オレンジ
115HS-30SET4	11.76 (1.20)	196～294 (20～30)			23	ブルー
115HS-40SET4	15.68 (1.60)	294～392 (30～40)			24	レッド

- 本製品は4個1セットでの販売となります。
- 推奨荷重範囲、製品質量は単品時の数値となります。

スリーシーハンガー　防振吊金具（ゴム式）

- 低回転・低荷重機器に最適な性能
- 施工性を考慮したハウジング設計
- 取付機器に合わせて選べる製品ラインナップ

機器施工用にボルトがセットされています。
※シングルゴムのみ

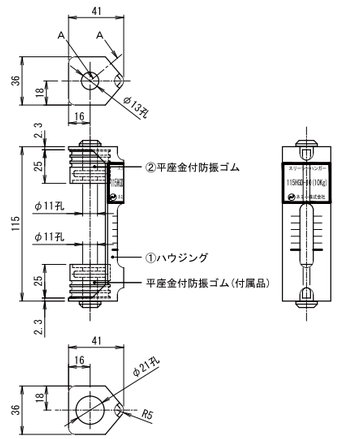

製品図面（タブルゴム）

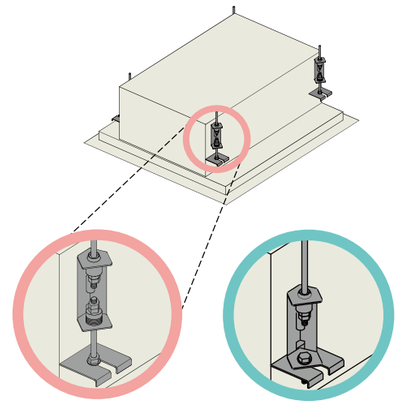

用途例　上下ボルト施工もしくは、機器直施工

シングルゴム　仕様　材質　天然ゴム

型式（4 個セット）	ばね定数 N / mm(kgf/mm)	標準荷重 N (kgf)	寸法 (mm) M	寸法 (mm) W	質量 (g)	ネームシール識別色	備考
115HGS-10SET4	28.32 (2.89)	98 (10)	10	3/8	20	赤色	中空吊・機器取付 ※上下ボルト施工 ※機器直施工
115HGS-20SET4	57.23 (5.84)	196 (20)			20	紫色	
115HGS-40SET4	58.41 (5.96)	392 (40)			20	暗緑色	
115HGS-80SET4	126.52 (12.91)	784 (80)			20	茶色	

ダブルゴム　仕様　材質　天然ゴム

型式（4 個セット）	ばね定数 N / mm(kgf/mm)	標準荷重 N (kgf)	寸法 (mm) M	寸法 (mm) W	質量 (g)	ネームシール識別色	備考
115HGD-10SET4	14.21 (1.45)	98 (10)	10	3/8	15	桃色	中空吊・機器取付 ※上下ボルト施工
115HGD-20SET4	28.62 (2.92)	196 (20)			16	水色	
115HGD-40SET4	29.20 (2.98)	392 (40)			16	黄緑色	
115HGD-80SET4	63.31 (6.46)	784 (80)			16	黄土色	

- 本製品は4個1セットでの販売となります。
- 推奨荷重範囲、製品質量は単品時の数値となります。

ハイパット

スペーサーをゴムコーティングすることでサビを完全に抑止する仕様に。長穴になったことにより、現場でのスペース調整が可能となりました。さらに、機器脚の幅を多く受けられる仕様となりました。

仕様

材質　クロロプレンゴム

型式	外形寸法 (mm) W	外形寸法 (mm) D	固定穴	標準荷重 (kg)
50S-4K	62	52	無	50
50S-6K	62	52	無	80
50HS-4K	62	52	有	50
50HS-6K	62	52	有	80
100S-4K	102	62	無	100
100S-6K	102	62	無	160
100HS-4K	102	62	有	100
100HS-6K	102	62	有	160

●固有振動数（Hz）[標準荷重時]：　7.8Hz

製品図面　Design drawing

上部

50S-4K・50S-6K

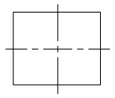

100S-4K・100S-6K

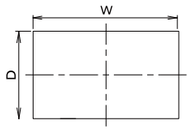

50HS-4K・50HS-6K

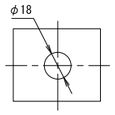

100HS-4K・100HS-6K

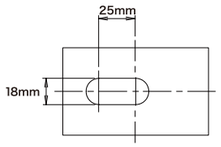

側面

全て共通

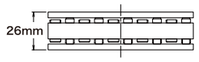

穴あり

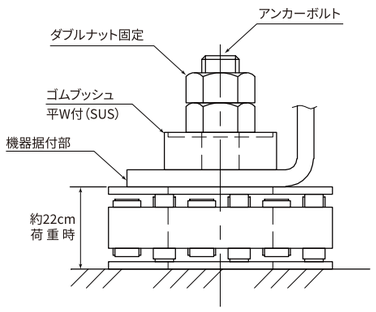

取付例

穴なし

●アンカーボルトで固定しない中間部に設置します。

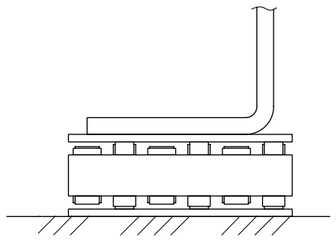

穴あり・穴なしの 2 種類あります！

穴あり

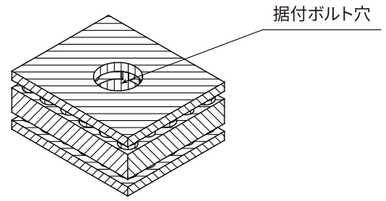

50HS型

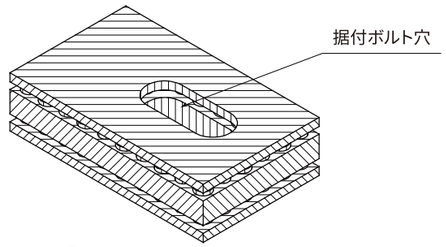

100HS型

穴なし

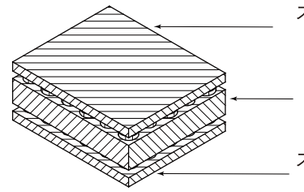

50S型

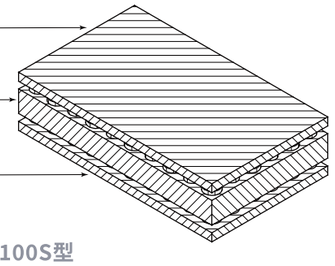

100S型

穴ありのハイパットには **ゴムブッシュ** が付属します！

● 対象製品：50HS-4K・50HS-6K・100HS-4K・100HS-6K

型式	A	据付ボルト径
10MBS-30-F5	30	M10
12MBS-30-F5	30	M12
16MBS-38-F5	38	M16

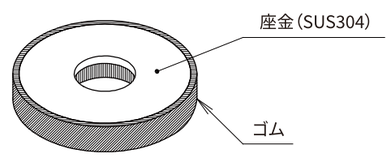

製品外形図

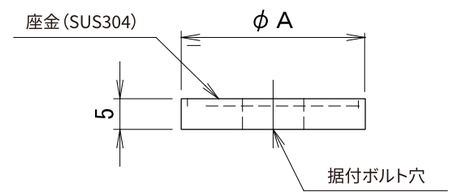

製品図面

ハイブリッドファン®
HYBRID-FAN

室内環境をより快適に！
省エネ効果も期待できます

1. 直撃風を拡散
2. 室内の温度のムラが改善
3. 電気代の削減
4. CO2（二酸化炭素）の削減
5. 電気代はかかりません
6. 取り付けが簡単

店舗・オフィス
多数の実績

さまざまな吹き出し口に対応！

通　常　時　　ハイブリットファン使用時

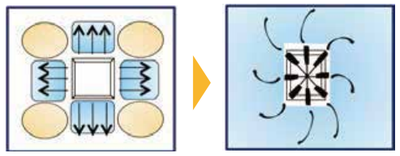

風の流れを拡散することで、直撃風・温度ムラがなくなり、快適な空間が保てます。

商品名	ハイブリッドファン　FJR	製品特徴
型式	ハーフクリア:HBF-FJR C/W シルバー:HBF-FJR S/W ブラック:HBF-FJR B/B	・天カセ角型 4方向エアコン用 ・エアコンの風の力だけで回転 ・部屋全体の空気の撹拌に◎ ・温度ムラを解消し、温度設定を1～3度変更! ・可変範囲:直径900mm～1,100mm
羽根材質・色	プラスチック	
商品名	ハイブリッドファン　SJR	・天井吹き出し口（丸型・角型）、システム天井吹き出し口用 ・可変範囲:直径700mm～900mm その他性能はFJR型と同一 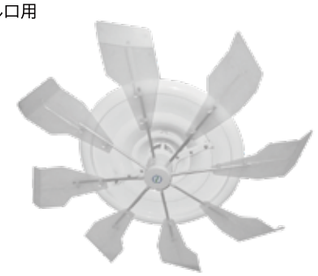
型式	ハーフクリア:HBF-SJR C/W	
商品名	ハイブリッドファン　TJR	・天井吹き出し口（丸型・角型・長方形型）、システム天井吹き出し口用 ・可変範囲:直径500mm～700mm その他性能はFJR型と同一
型式	ハーフクリア:HBF-TJR C/W	

※本製品は（株）潮製です。
※日本国内で商標登録されています。
※記載された商品の機能及び仕様は、改良の為予告なく変更されることがあります。

AIR WING シリーズ

エアコンの直撃風を解消し、快適な風をお部屋の隅々まで循環させます。

簡単ワンタッチ取付
誰でも簡単にワンタッチでエアコンに取付できます。ネジや穴あけも不要で天井や壁を傷める心配もありません。

効果的に空気を循環
エアコンからの直撃風を防ぎ、空気を効率的に循環させることで「暑すぎ」「冷えすぎ」といった温度ムラを解消します。

風向設定が自由自在
アームの部分が前後180度、さらに上下に大きく動かせるので、風向設定も自由自在。

夏も冬も!オールシーズン
ウイング本体の向きを変えるだけで、冷房にも暖房にも対応。1年中使えてたいへん便利です。

商品名	エアーウィングプロ	製品特徴
型式	アイボリー:AW7-021-06 ブラック:AW7-021-06BK	・エアコン全タイプに対応!（天カセ・天吊り・床置き etc..） ・簡単ワンタッチ取付 ・専用キットの使用で除菌・消臭可能
羽根材質・色	ポリプロピレン	
商品名	エアーウィングスリム	・吹き出し口に応じて540～700mmまで伸縮調整可能! ・天カセ・天吊り・家庭用壁掛けタイプのエアコンに対応可能 ・簡単ワンタッチ取付 ・専用キットの使用で除菌・消臭可能
型式	AW10-021-01	
羽根材質・色	ポリプロピレン・アイボリー	
商品名	エアーウィングスリット	・ライン型吹き出し口エアコン用 ・1セットで2台入り ・簡単ワンタッチ取付 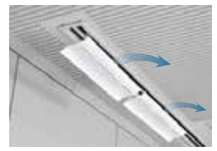
型式	AW12-021-02	
羽根材質・色	ポリプロピレン・ホワイト	
商品名	エアーウィングフレックス	・エアコン全タイプに対応!（天カセ・天吊り・床置き etc..） ・1セットで分割3台入り ⇒個別調整が効くトリプル気流 ・簡単ワンタッチ取付
型式	AW13-021-04	
羽根材質・色	ポリプロピレン・アイボリー	
商品名	エアウィングマルチ	・新スイング機能搭載 ⇒従来の上下方向に加え、左右方向へのコントロールも可 ・エアコン全タイプに対応!（天カセ・天吊り・床置き etc..） ・簡単ワンタッチ取付 ・セキュリティキットで落下防止
型式	AW14-021-01	
羽根材質・色	ポリプロピレン・アイボリー	

※本製品は（株）ダイアンサービス製です。
※「AIR WING」は日本国内で商標登録されています。
※記載された商品の機能及び仕様は、改良の為予告なく変更されることがあります。

省エネ