防振架台仕様書

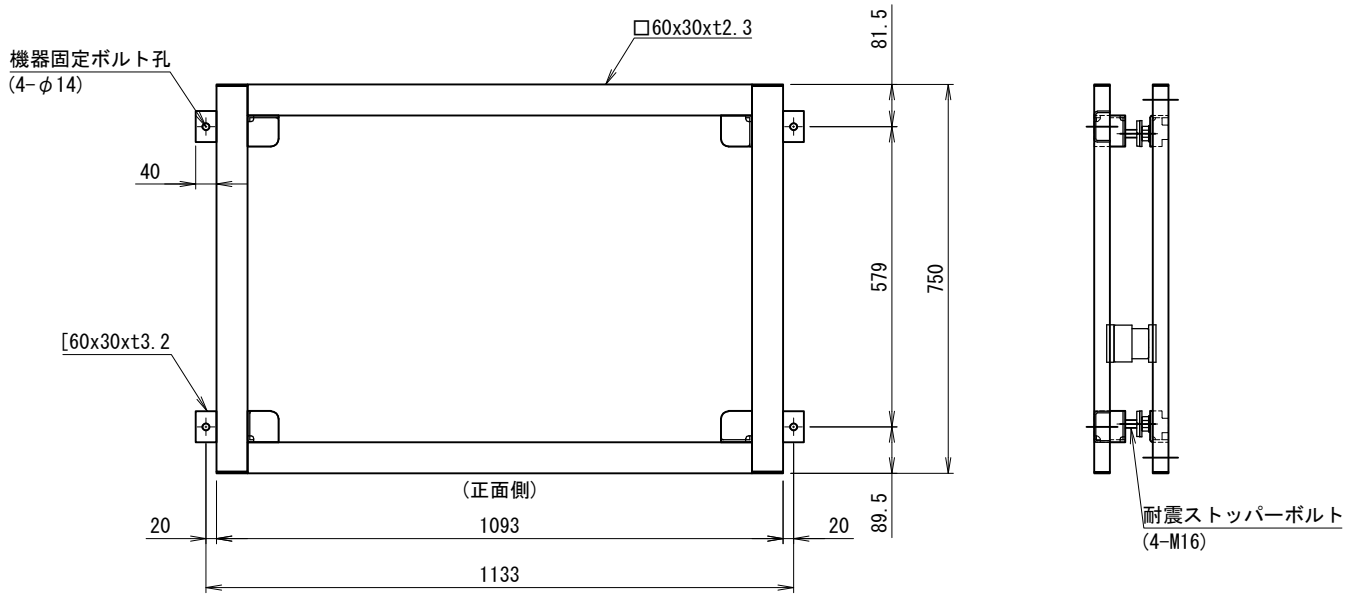

型式	
機器	
機器質量	
現場名	
系統名	

仕様

架台質量		29 kg
防振材	NS250-65	6 個
表面処理		塗装（黒） 下塗り及び上塗り各１回
耐震基準		2.0G

付属品

機器固定ボルト	溶融亜鉛めっき
M10×40L（平W×2,NT×2付）	4セット

その他

番号	日付	改訂記事

承認日	承認	設計	作図
'16.01.18	澤山	金澤	金澤

ネミー株式会社

図番　１－ＨＴＥ３５８

〈アンカー寸法図〉 SCALE= 1:15

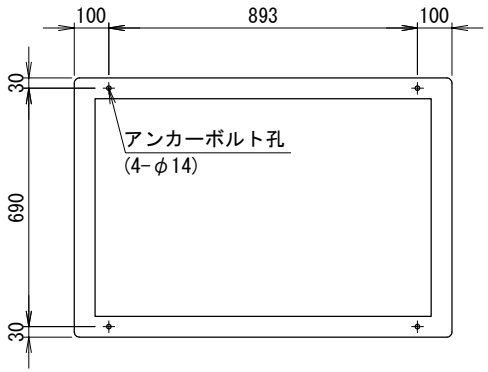

〈注記〉
1. 架台の据え付け
下ベース全面で水平面に設置してください。
方向は上ベースの機器向きを示すシールを
参照願います。
2. 防振材の初期配置は理論上のものです。
状況に応じてレベル調整をお願い致します。
レベル調整は防振材の移動で行います。
3. アンカーボルトは含まれておりません。
先様にてご用意下さい。
4. 機器設置後に Ⓐ Ⓑ 共に1～2mm程度
隙間を開けてください。
5. 製品の仕様は予告無く変更する場合があります。

〈アンカー〉(参考)
接着系アンカー(M10)
有効埋込：80mm以上

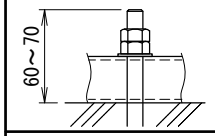

〈ストッパー〉

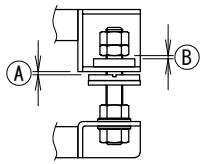

A3　SCALE= 1:10