ネミー防振架台仕様書

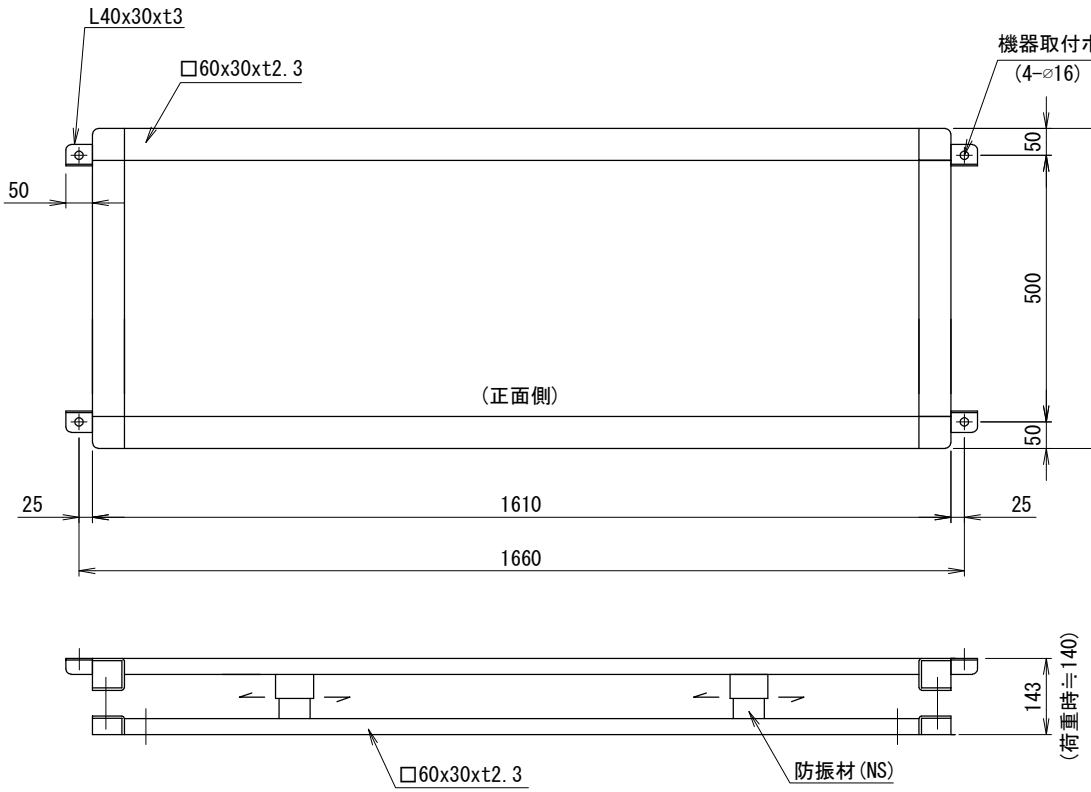

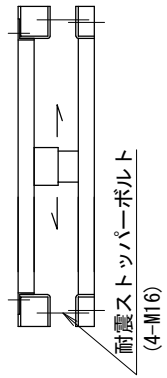

SCALE FREE

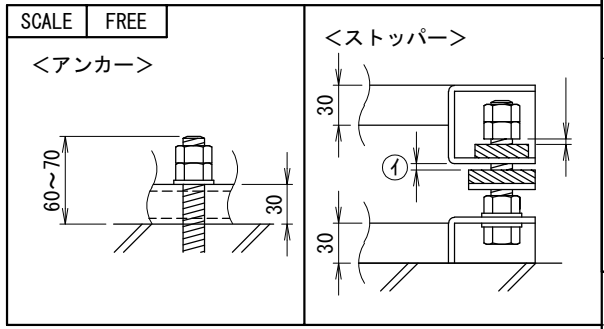

SCALE	1/10
(A3)	FREE

機種名

機器質量(kg)

仕様

架台質量	33(kg)
防振材	スプリング(NS250-65)
バネ定数	42.4 (N/mm) 6 (個)
表面処理	下塗り及び上塗り 各1回
耐震基準	ストッパーボルト 2.0G

付属品

機器固定ボルト 溶融亜鉛めっき
M12×40L(平W×2,NT×2付)×4セット

その他

系統名

殿

アンカー寸法図

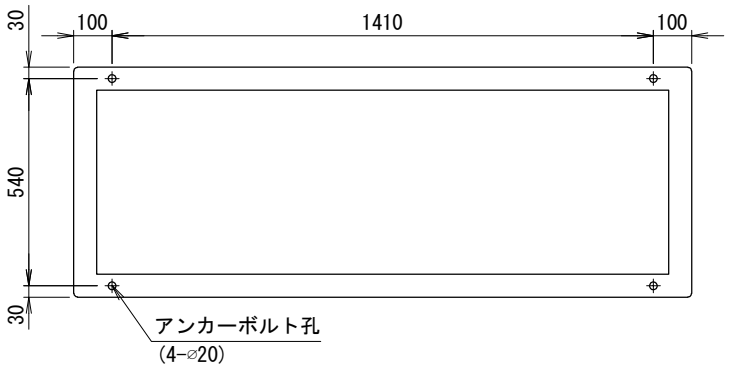

<注意点>

1. 防振架台の据付は下部ベース全面で受けるようにして下さい.
   また,水平面に設置し,架台シールに基づき確実に据付て下さい.
   (上部ベースに「正面側」,「配管側」などのシールが貼ってあります)
2. レベル調整は防振材の移動となります.
3. アンカーボルトは含まれておりませんので,先様にてご用意下さい.
4. 機器設置後にイ,ロ共に1~2mm程度隙間をあけて下さい.

適用機種	機器質量
LV-150WPE-C	315kg

型式

番号	日付	改訂記事
1	'09.01.15	重心追加
2	'09.12.18	防振材数変更8→6
3	'11.08.10	機器質量訂正

承認日	承認	設計	作図
'11.05.02	小林	小林	倉持

ネミー株式会社
NEMY
Nemy foundation system

No. 1-MDE225