ネミー防振架台仕様書

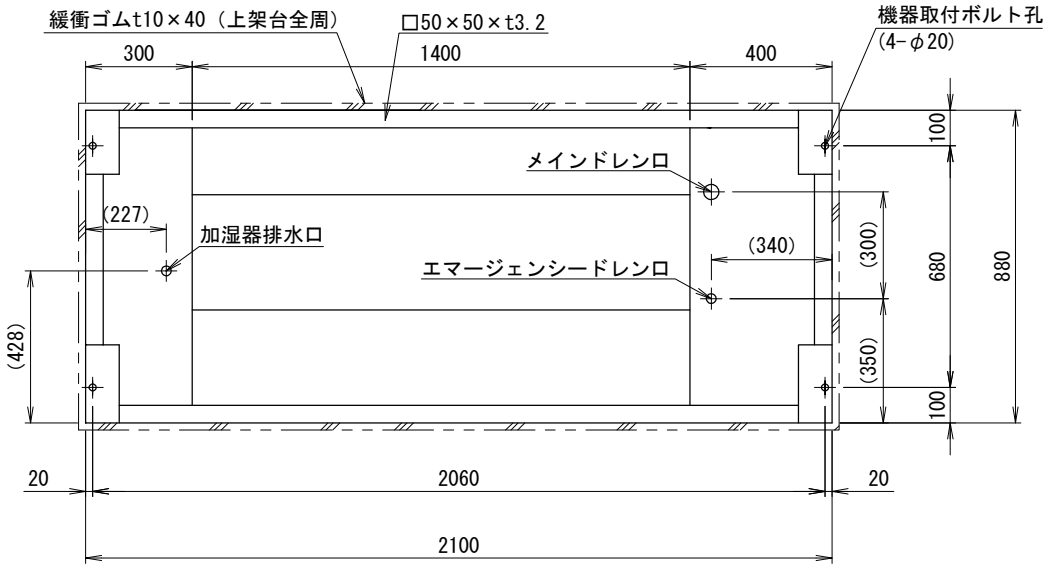

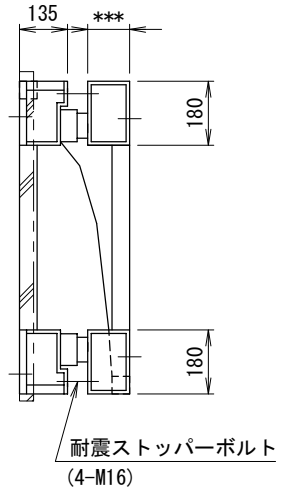

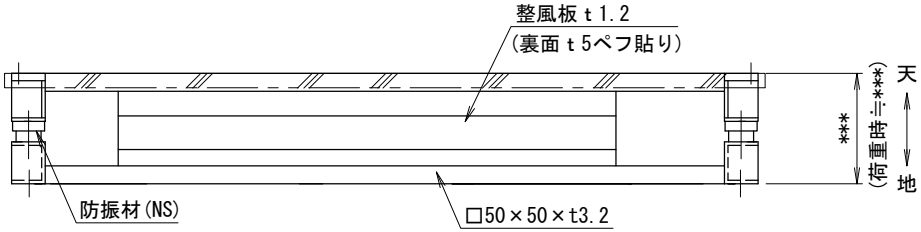

SCALE FREE

<アンカー及び
ストッパー>

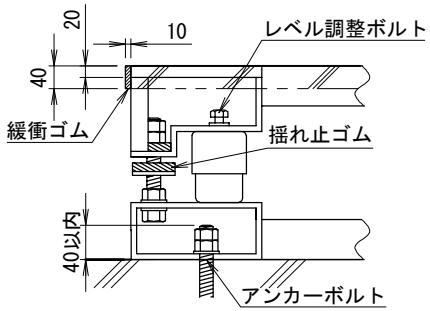

SCALE	1/15
(A3)	1/20

アンカー寸法図

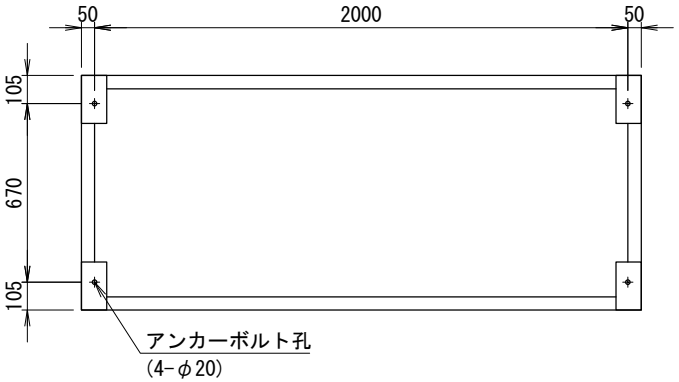

〈注意点〉

1. 防振架台の据付は下部ベース全面で受けるようにして下さい.
   また,水平面に設置し,架台シールに基づき確実に据付て下さい.
   （下部ベース上面に型式シール及び検査済シールが貼ってあります）
2. レベル調整はレベル調整ボルトにて行って下さい。
3. アンカーボルトは含まれておりませんので,先様にてご用意下さい.
4. 防振材の仕様は場合により変更する事があります。

適用機種
PFD-P560(V)CMD-E(-2C)

型式	

機種名

機器質量(kg)

仕様

架台質量	***(kg)
防振材	スプリング(NS259-180)
バネ定数	117.6 (N/mm)　4 (個)
表面処理	塗装
	下塗り及び上塗り・各1回
耐震基準	

付属品

機器固定ボルト　溶融亜鉛めっき
M16×60L（平W×2,NT×2付）4セット

その他

系統名

殿

番号	日付	改訂記事

承認日	承認	設計	作図
'12.07.10	橋本	小林	倉持

ネミー株式会社
NEMY
Nemy foundation system

Ｎｏ．　１－ＭＤＪ０５２