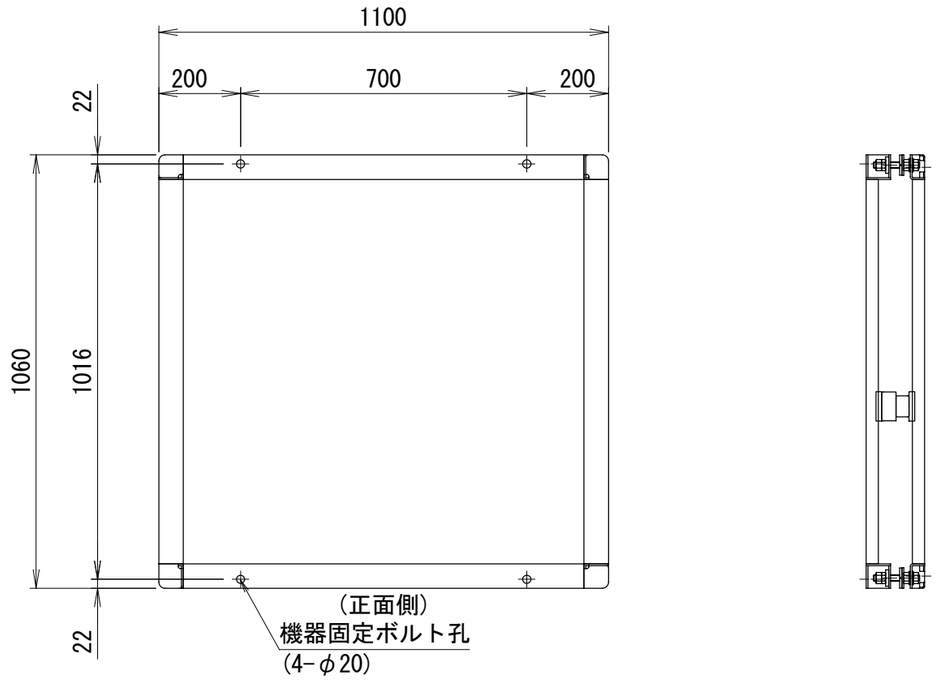

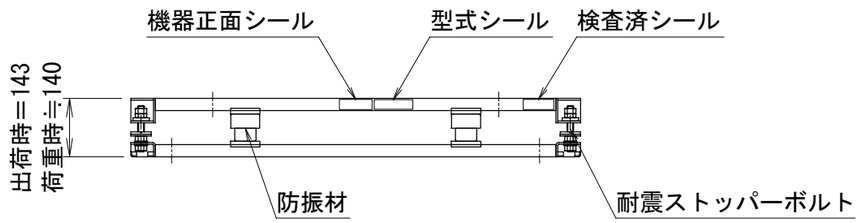

〈アンカー寸法図〉 SCALE= 1:20

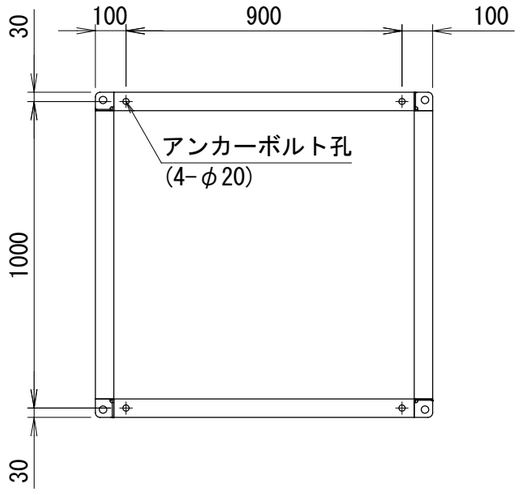

〈アンカー〉(参考)
接着系アンカー(M16)
有効埋込：110mm以上

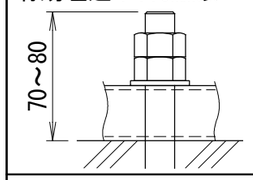

〈ストッパー〉

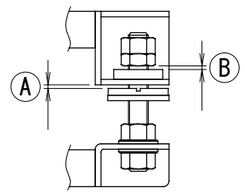

〈注記〉
1. 架台の据え付け
   据付面の水平を確保願います。
   不連続基礎や鉄骨への設置では支持面積を極力広くしてください。
2. アンカーボルトは含まれておりません。
   先様にてご用意ください。
3. 防振材の初期配置は理論上のものです。
   状況に応じてレベル調整をお願い致します。
   レベル調整は防振材の移動で行います。
4. ストッパーの調整
   機器設置後に左図 Ⓐ Ⓑ 共に1～2mm程度隙間を開けてください。
5. 品質改善のため製品の仕様は予告無く変更する場合があります。

防振架台仕様書

型式	
機器	
現場名	
系統名	
架台質量	38 kg
防振材(コイルスプリング) NS250-45 2.90[kgf/mm]	6 個
上ベース □60x30xt3.2	17.2 kg
下ベース □60x30xt3.2	16.4 kg
耐震ストッパーボルト M16	4 本
耐震基準	水平 2.0 G, 鉛直 1.0 G
表面処理	溶融亜鉛めっき HDZT63
適用地域	重塩害地域
＜付属品＞	
機器固定ボルト	溶融亜鉛めっき
△2 M16x80L △3 (平Wx2, NTx2付)	4 組

＜備考＞

番号	日付	改訂記事
△2	'18.12.05	付属ボルト長変更
△3	'24.01.11	図枠更新・付属W変更

発行日	承認	設計	作図
'09.07.28	小林	鈴木	向井

ネミー株式会社

図番 １－ＭＤＬ２７０＃Ｅ２

A3 SCALE= 1:15