△1 コイルスプリング式防振
耐重塩仕様

防振架台仕様書

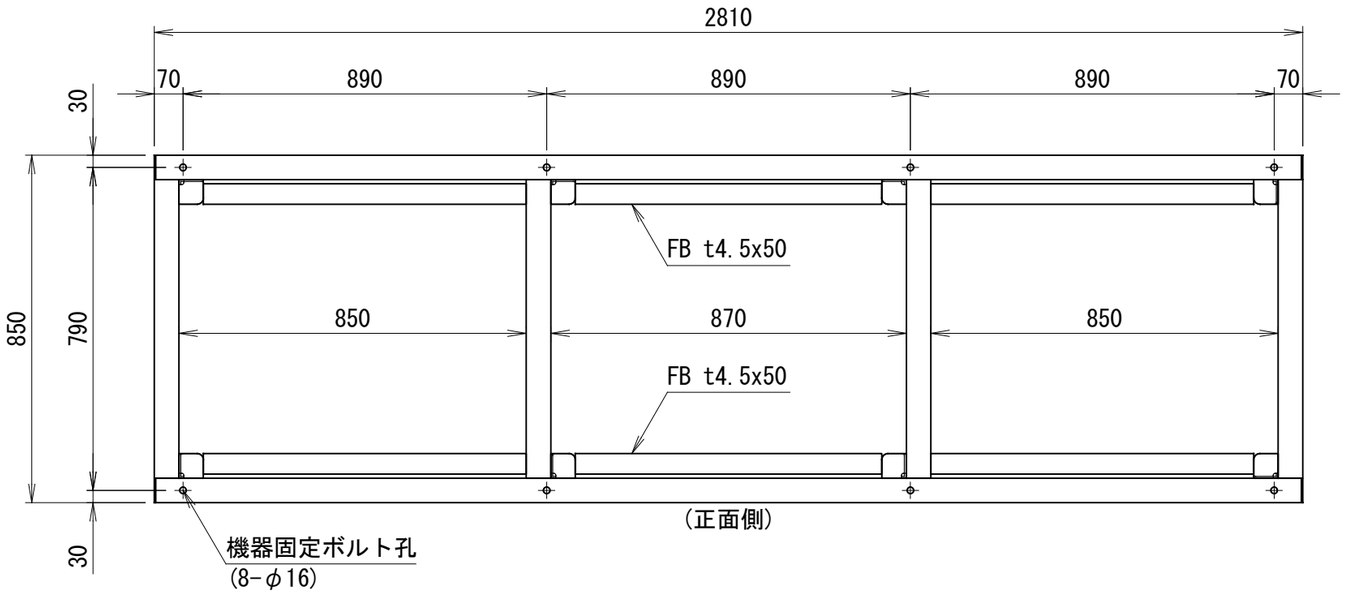

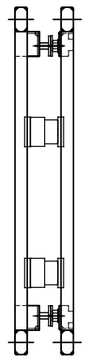

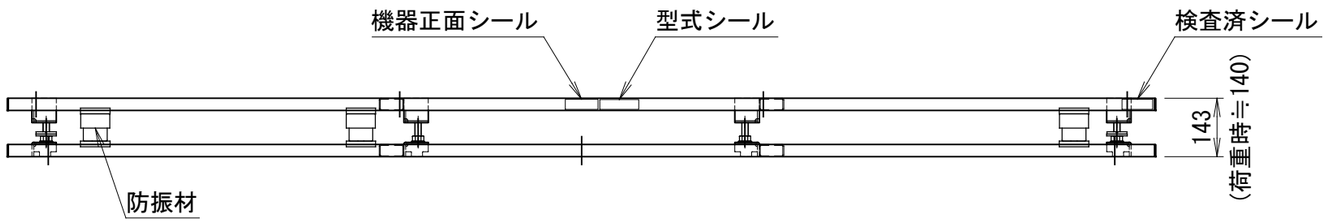

型式	
機器	
機器質量	
現場名	
系統名	

仕様

架台質量		93 kg
防振材	NS250-100	10 個
上ベース	□60x30xt3.2	
下ベース	□60x30xt3.2	
耐震ストッパーボルト	M16	8 本
耐震基準		2.0G
表面処理		溶融亜鉛めっき 2種・HDZ45

付属品

機器固定ボルト M12×70L (平W,角W,NT×2付)	溶融亜鉛めっき 8セット

その他

〈アンカー寸法図〉 SCALE= 1:20

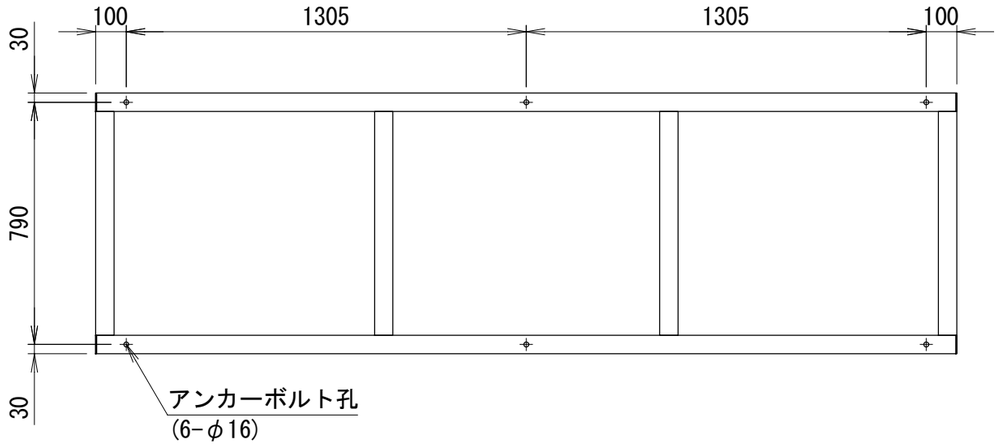

〈注記〉
1. 架台の据え付け
   据付面の水平を確保願います。
   不連続基礎や鉄骨への設置では支持面積を極力広くしてください。
2. アンカーボルトは含まれておりません。
   先様にてご用意ください。
3. 防振材の初期配置は理論上のものです。
   状況に応じてレベル調整をお願い致します。
   レベル調整は防振材の移動で行います。
4. ストッパーの調整
   機器設置後に右図 Ⓐ Ⓑ 共に1～2mm程度隙間を開けてください。
5. 品質改善のため製品の仕様は予告無く変更する場合があります。

〈アンカー〉(参考)
接着系アンカー(M12)
有効埋込：90mm以上

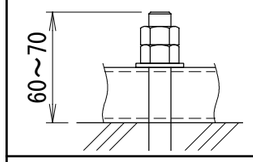

〈ストッパー〉

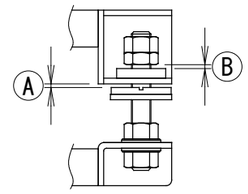

番号	日付	改訂記事
△1	'20.06.15	注記追加

承認日	承認	設計	作図
'16.05.27	加納	内野	内野

ネミー株式会社

図番 1－MDL334#E2

A3 SCALE= 1:15