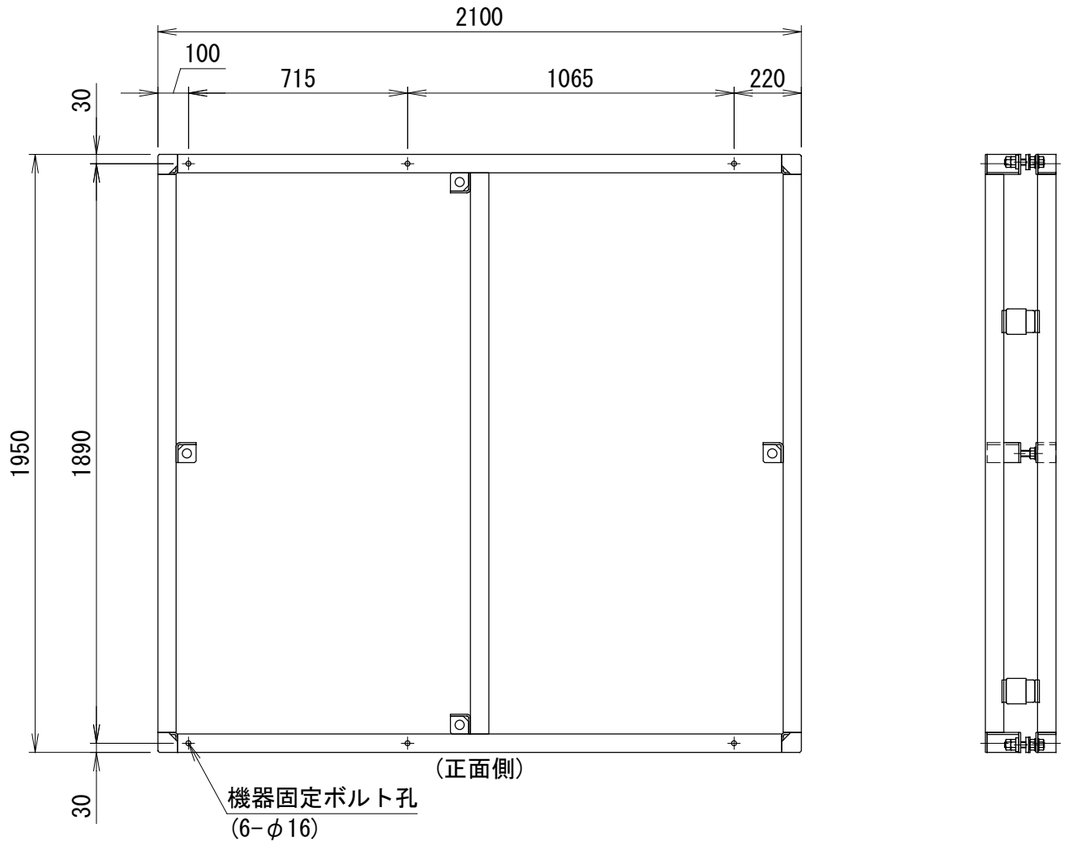

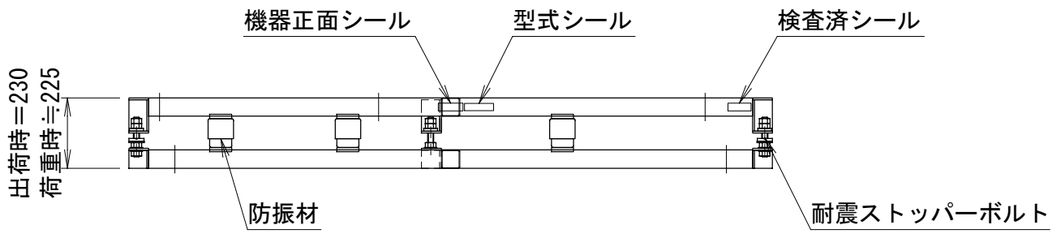

<アンカー寸法図> SCALE= 1:40

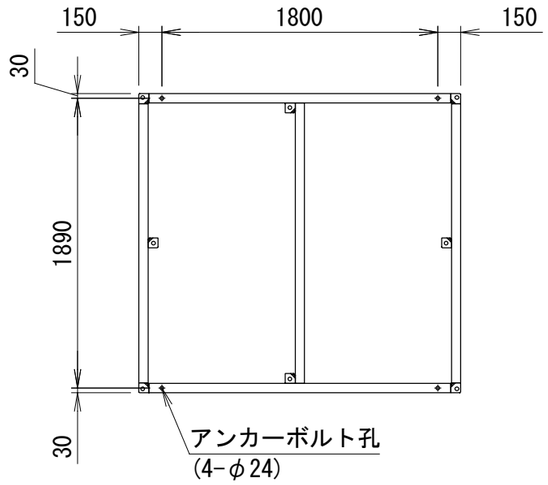

<アンカー>(参考)
接着系アンカー(M20)
有効埋込：120mm以上

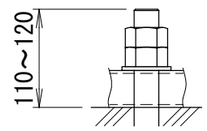

<ストッパー>

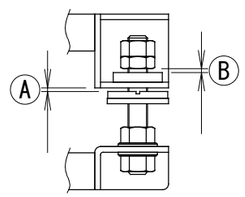

<注記>
1. 架台の据え付け
   据付面の水平を確保願います。
   不連続基礎や鉄骨への設置では支持面積を極力広くしてください。
2. アンカーボルトは含まれておりません。
   先様にてご用意ください。
3. 防振材の初期配置は理論上のものです。
   状況に応じてレベル調整をお願い致します。
   レベル調整は防振材の移動で行います。
4. ストッパーの調整
   機器設置後に左図 Ⓐ Ⓑ 共に1～2mm程度隙間を開けてください。
5. 品質改善のため製品の仕様は予告無く変更する場合があります。

防振架台仕様書

型式	
機器	
現場名	
系統名	
架台質量	127 kg
防振材(コイルスプリング) NS181-375 15.46[kgf/mm]	10 個
上ベース □60x60xt3.2	59.8 kg
下ベース □60x60xt3.2	56.1 kg
耐震ストッパーボルト M20	8 本
耐震基準	2.0 G
表面処理	溶融亜鉛めっき 2種・HDZ45
適用地域	重塩害地域

<付属品>
機器固定ボルト 溶融亜鉛めっき
M12x100L (平W,角W,NTx2付) 6 組

<備考>

番号	日付	改訂記事

発行日	承認	設計	作図
'22.03.03	篠﨑	内野	内野

ネミー株式会社

図番 １－ＭＤＬ３５５＃Ｅ２

A3 SCALE= 1:20