△1

△2 コイルスプリング式防振

耐重塩害仕様

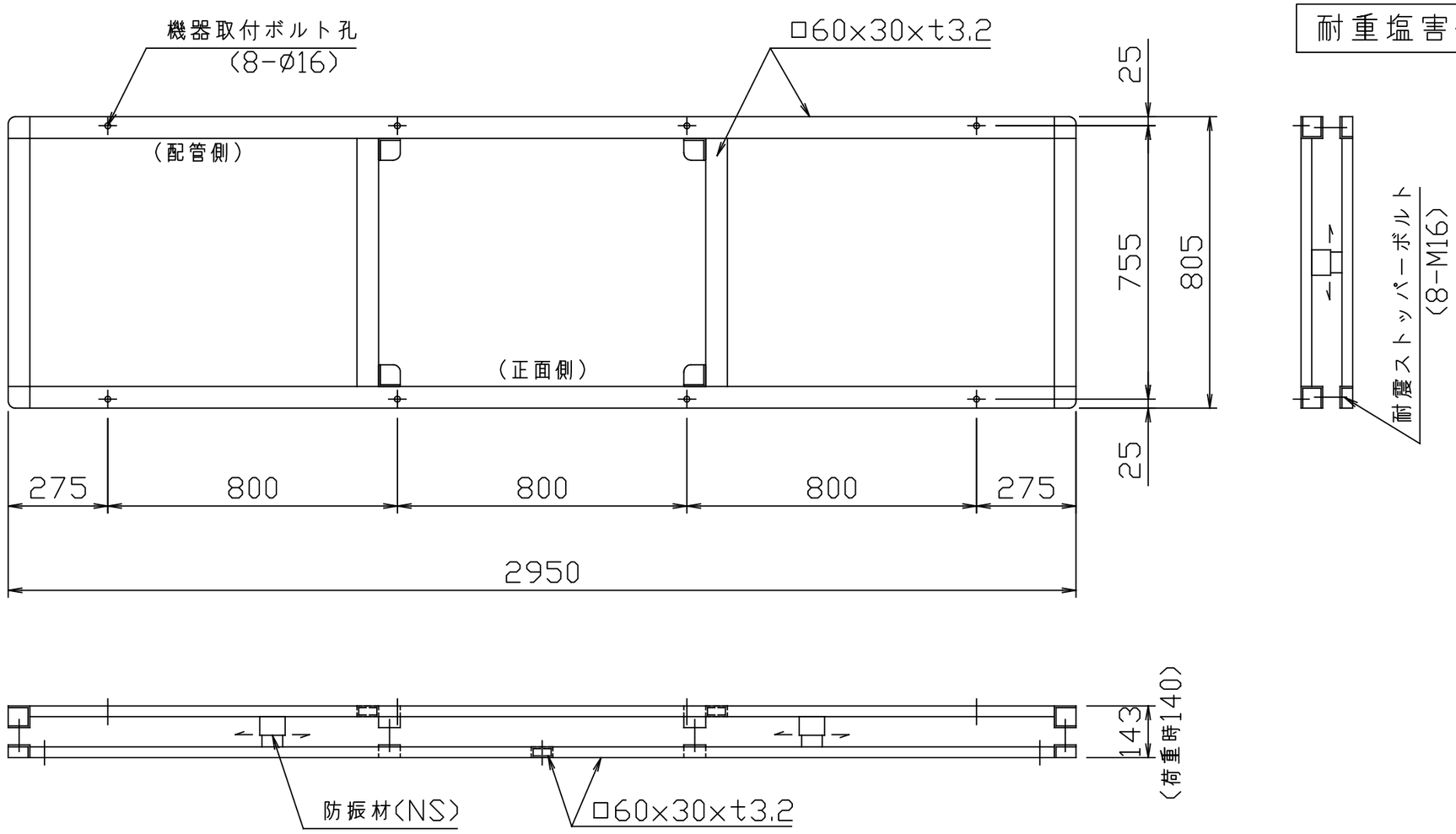

ネミー防振架台仕様書
NSCOE2

対象機種　三菱電機

CAH-P750D

機器質量	877kg
架台質量	△1 76kg
防振材名	NS250-100
△2 防振材数	10 バネ定数 6.44 kg/mm
レベル調整	防振材の移動
機器固定	M12x70Lx8組 (平W, 角W, NTx2付)

仕上　・溶融亜鉛メッキ
(2種・HDZ45)
・付属ボルト
溶融亜鉛メッキ

その他：・アンカーボルトは先様にて御手配願います。

殿

基礎図

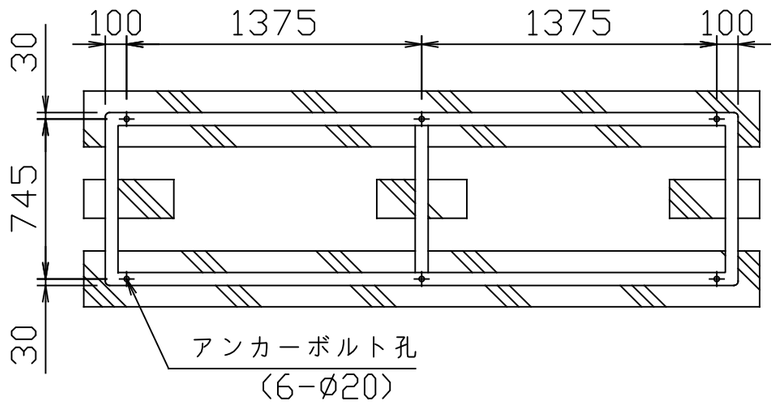

*全面基礎及び上記基礎が標準です。

アンカー及びストッパー

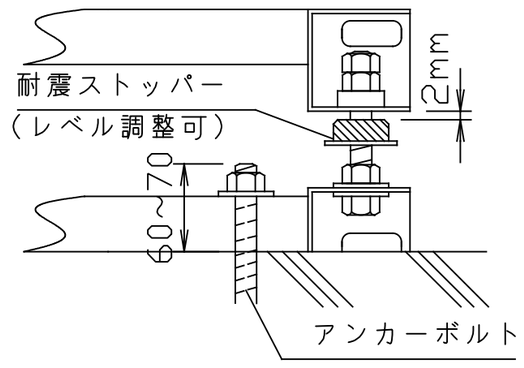

重心位置

HG：677

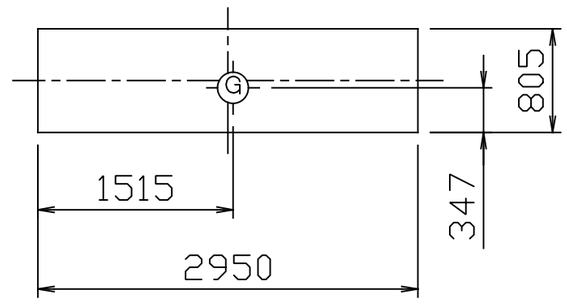

番号	日付	改訂記事
△1	'07.12.20	形状変更、架台質量変更
△2	'20.06.16	注記追加・ばね定数更新

日付	承認	設計	作図
'07.11.30	小林	道躰	勝又

静かな環境をつくる
ネミーファウンデーションシステム
ネミー(株)・ネミー工業(株)
1-MDP113#E2