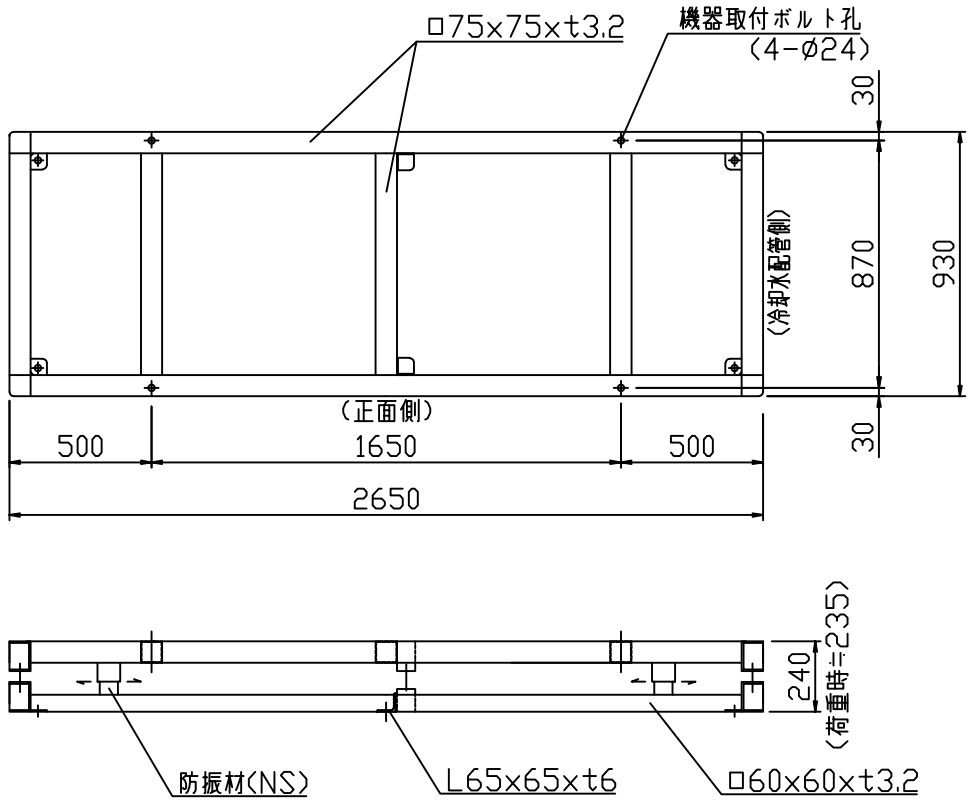

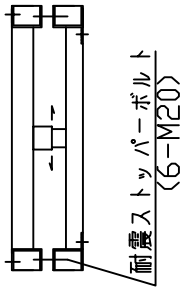

⚠1 コイルスプリング式防振

ネミー防振架台仕様書

対象機種	三菱電機 BCL-SP180ES(ELS)
機器質量	4100kg
架台質量	129kg
防振材名	NS259-375
防振材数	12 バネ定数24.16 kg/mm
レベル調整	防振材の移動
機器固定	M20x130Lx4組 (平W、角W、NTx2付)

仕上　下塗り及び上塗り
各1回
・付属ボルト
－溶融亜鉛メッキ

その他：・アンカーボルトは先様にて御手配願います。

殿

基礎図

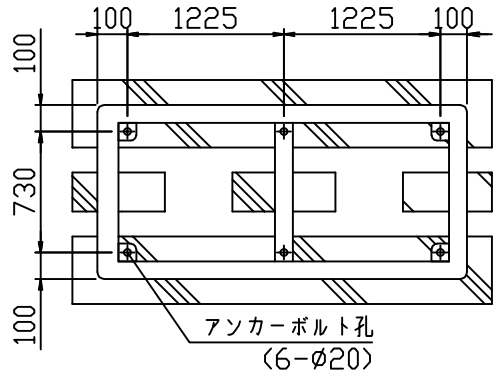

＊全面基礎及び上記基礎が標準です。

アンカー及びストッパー

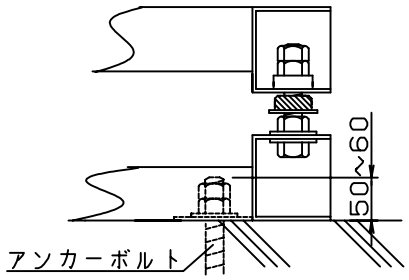

防振材位置

HG：1020

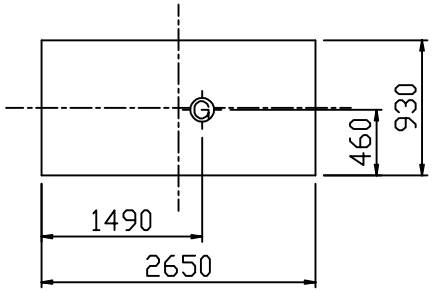

番号	日付	改訂記事
⚠1	'20.06.18	注記追加

日付	承認	設計	作図
'10.09.28	小林	小林	倉持

静かな環境をつくる
ネミーファウンデーションシステム
ネミー（株）・ネミー工業（株）
1-MDP282