ネミー防振架台仕様書

⚠ コイルスプリング式防振

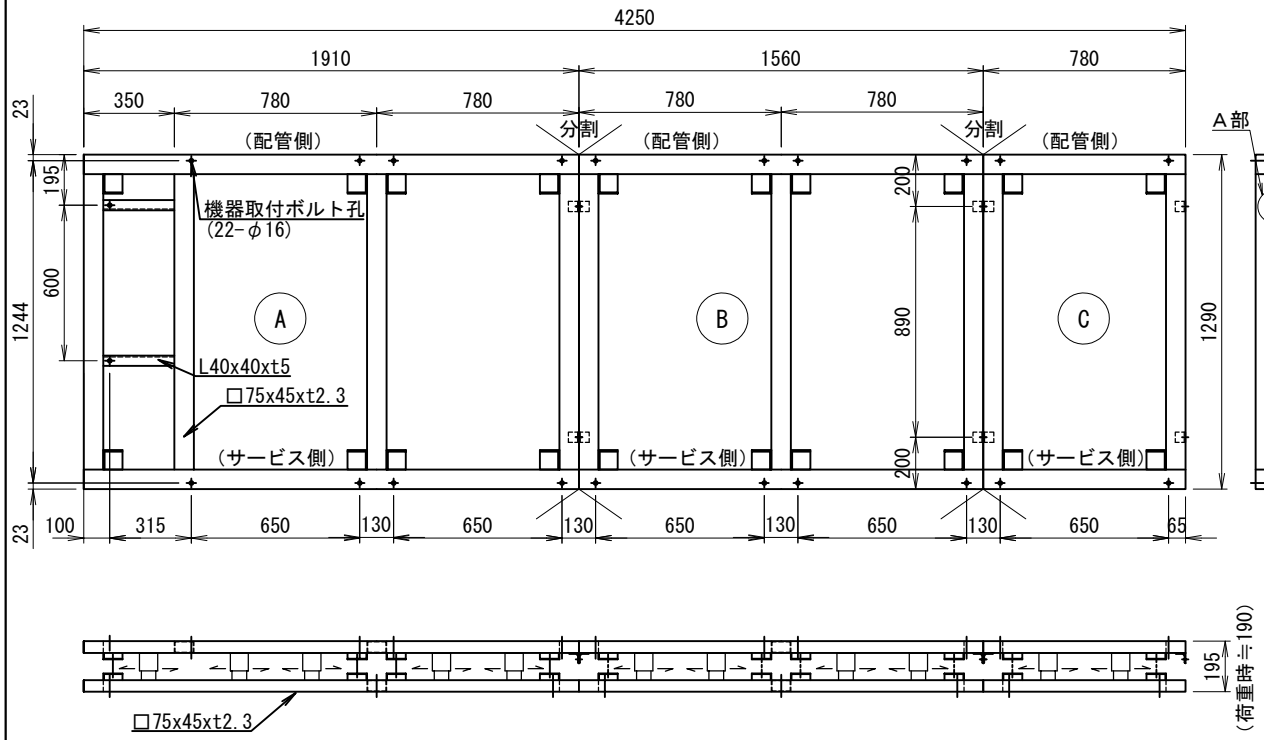

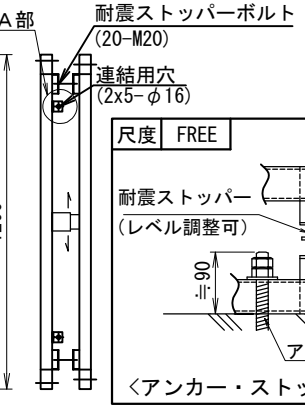

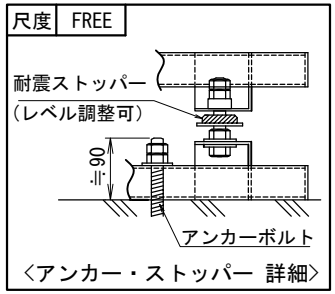

〈アンカー・ストッパー 詳細〉

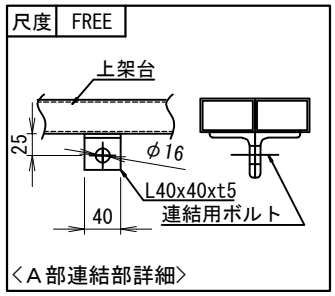

〈A部連結部詳細〉

SCALE (A3)	1／20
	FREE

アンカー位置図

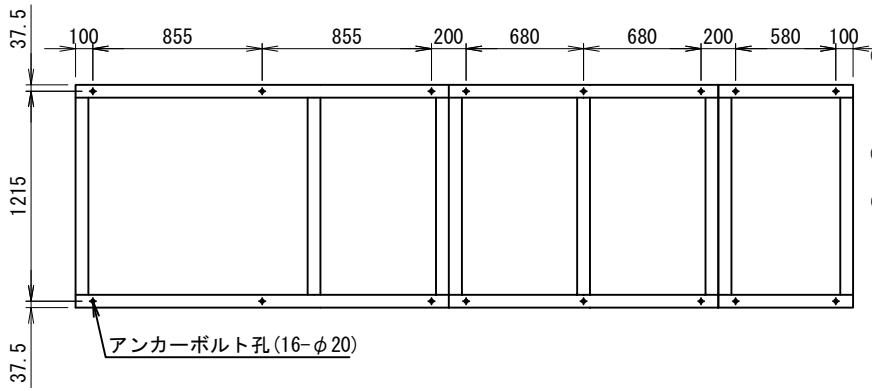

〈注記〉

(1) 防振架台の据付は架台ラベルに基づき確実に据え付けて下さい。
(架台上部面側に"配管側"などのシールが貼ってあります)

(2) レベル調整はストッパー部の調整、防振材の移動となります。

(3) アンカーボルトは含まれておりませんので、先様にてご用意下さい。

適用機種	UNIT Ⓐ	UNIT Ⓑ	UNIT Ⓒ
MCRV-P8750NA-D	P3500NA-D	P1750NAx2	P1750NA
品番			

機種名 ＿＿＿＿＿＿＿＿

機器質量(kg)	Ⓐ：２３４４(kg) Ⓑ：１０７２×２台(kg) Ⓒ：１０７２(kg)
防振架台仕様	
架台質量	Ⓐ：９４(kg) Ⓑ：８１(kg) Ⓒ：４７(kg)
防振材	ＮＳ２５９－１５０
バネ定数	⚠ ９４．７N/mm
防振材数	Ⓐ：１８個 Ⓑ：１６個 Ⓒ：８個
防錆処理	下塗り及び上塗り各１回
設計基準	ストッパーボルト １．５G
付属品	
機器固定ボルト	・Ｍ１２×９０Ｌ×２０組 (平W，角W，ＮＴ×２付) ・Ｍ１２×４０Ｌ×２組 (平W×２，ＮＴ×２付) 溶融亜鉛メッキ(２種　ＨＤＺ３５)
連結用ボルト	・Ｍ１２×４０Ｌ×４組 (平W×２，ＮＴ付) 溶融亜鉛メッキ(２種　ＨＤＺ３５)
その他	

系統名

殿

番号	日付	訂正記事
⚠	'20.06.15	注記追加・ばね定数更新

日付	承認	設計	作図
'11.06.16	小林	小林	倉持

ネミー株式会社

NEMY

Nemy foundation system

Ｎｏ．　１－ＭＤＱ０６９