ネミー防振架台仕様書

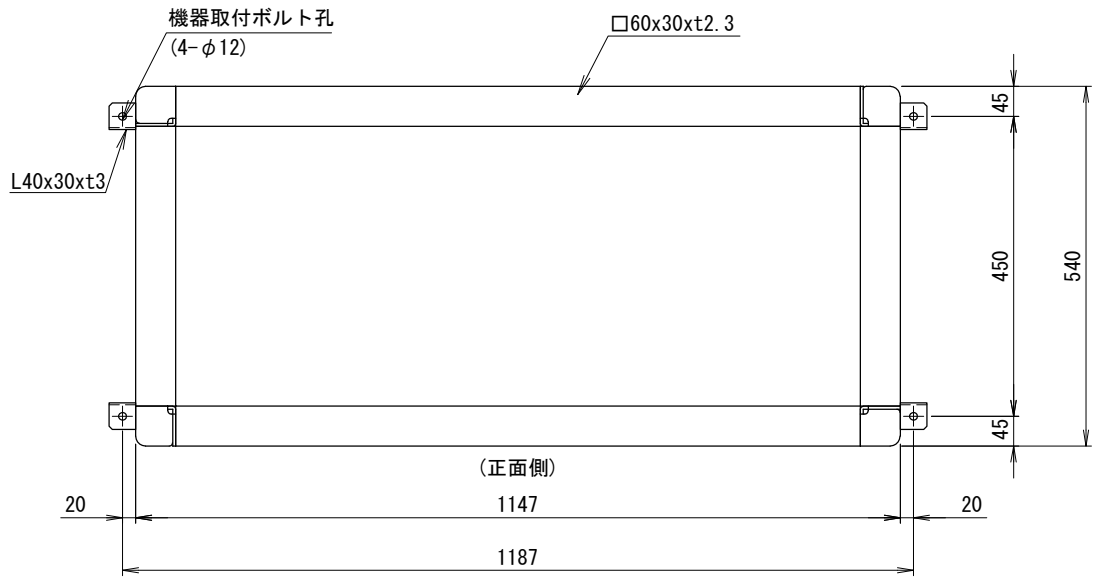

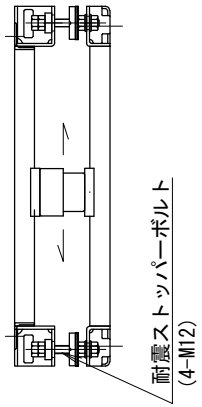

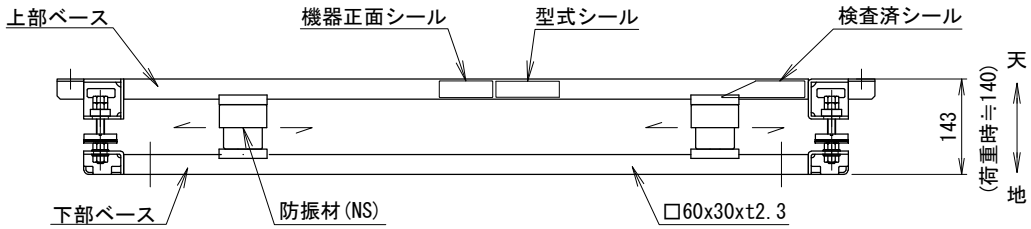

SCALE FREE

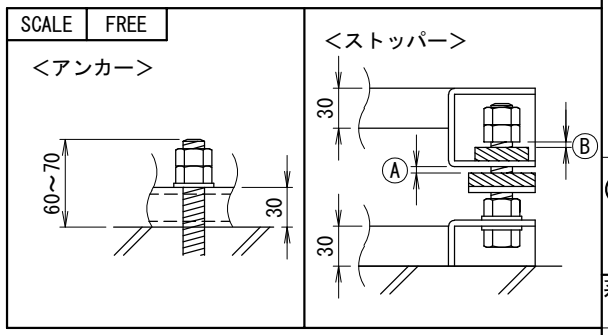

SCALE	1/8
(A3)	1/10

機種名

機器質量(kg)

仕様

架台質量	28(kg)
防振材	スプリング(NS250-45)
バネ定数	29.4 (N/mm) 6 (個)
表面処理	塗装
	下塗り及び上塗り・各1回
耐震基準	ストッパーボルト 2.0G

付属品

機器固定ボルト 溶融亜鉛めっき

2 M10×40L (平W×2,NT×2付) 4セット

その他

系統名

殿

アンカー寸法図

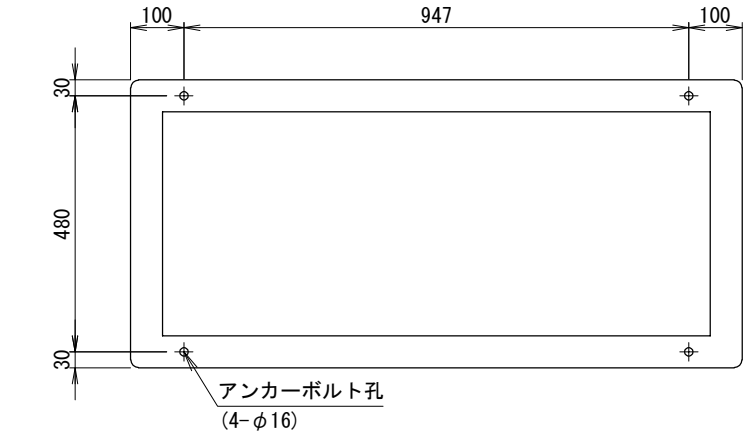

<注意点>

1. 防振架台の据付は下部ベース全面で受けるようにして下さい.
   また,水平面に設置し,架台シールに基づき確実に据付て下さい.
   (上部ベースに「正面側」,「配管側」などのシールが貼ってあります)
2. レベル調整は防振材の移動となります.
3. アンカーボルトは含まれておりませんので,先様にてご用意下さい.
4. 機器設置後にⒶ,Ⓑ共に1～2mm程度隙間をあけて下さい.
5. 防振材の仕様は場合により変更する事があります。

適用機種
RDA-P2802WS
2 RDA-P2803WS

型式

番号	日付	改訂記事
1	'08.12.08	防振材変更
2	'12.12.27	**図枠張替、機種追加、付属品訂正**

承認日	承認	設計	作図
'04.07.15	石井		瀬田

ネミー株式会社

NEMY

Nemy foundation system

No. 1ーTCE132