クッションコネクタ
ハイパット配置図

型式	１００ＨＳ－４Ｋ－３０

機器

機器質量

現場名

系統名

＜構成＞

① 100HS-4K　(4-XXM033)　18 個

＜付属品＞

ゴムブッシュ　10MBS-30-F5　18 個

＜パッケージタイプ＞

※在庫事情により変動します。

A	100HS-4K	4個入り	4 包
C	100HS-4K	2個入り	1 包
M	10MBS-30-F5	4個入り	4 包
N	10MBS-30-F5	2個入り	1 包

＜備考＞

1. アンカーボルトは含まれておりません。
   先様にてご用意願います。
2. 品質改善のため、製品の仕様は予告無く
   変更する場合があります。

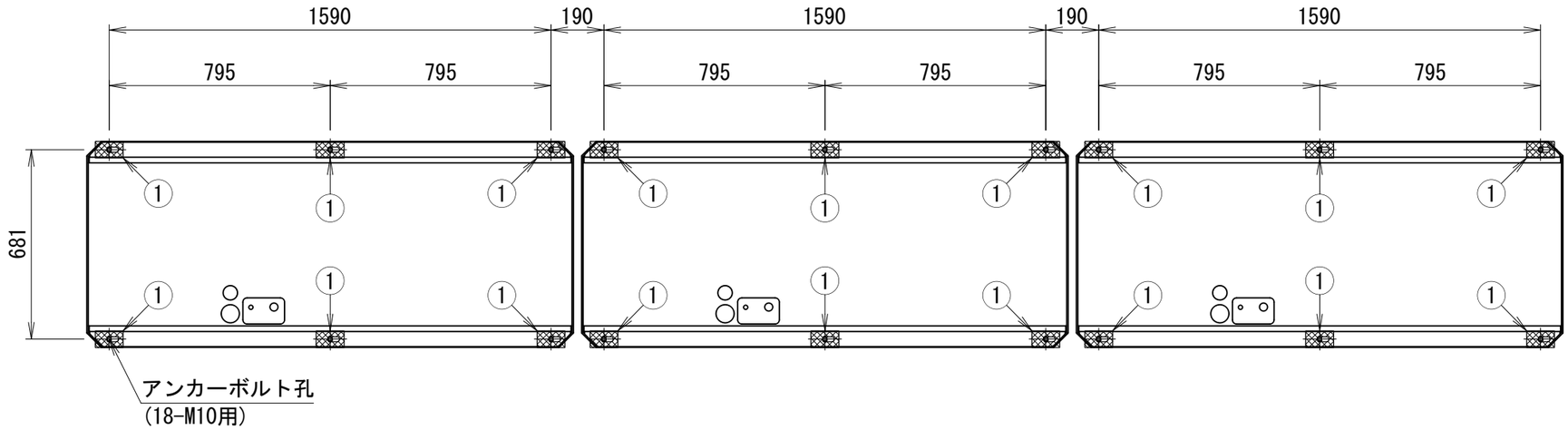

＜据付要領＞

その他手順詳細や注意点、調整などについては据付要領書(別紙)をご確認ください。

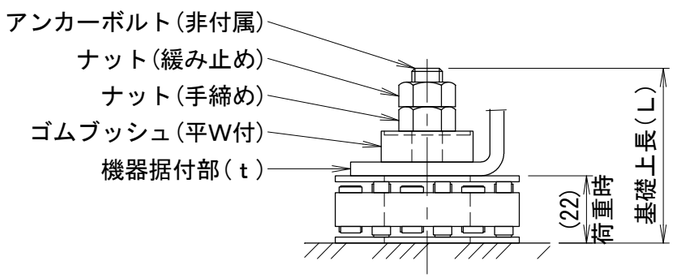

アンカー工法や耐震基準は現場様によります。
基礎下の埋め込み深さは先様でご検討ください。

アンカー径	L
Ｍ１０	t+50mm以上
Ｍ１２	t+55mm以上
Ｍ１６	t+60mm以上

・据付位置
機器据付部の奥側に合わせてください。
板金曲げ構造の据付部の場合は特に留意願います。
曲げ部分が浮いた状態にしておくと機器に過剰な
負荷がかかる場合があります。

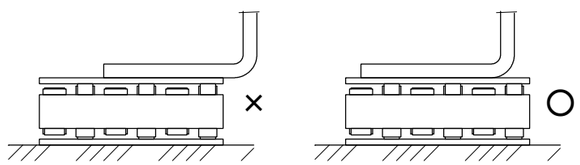

番号	日付	改訂記事

発行日	承認	設計	作図
'19.02.12	加納	内野	内野

ネミー株式会社

図番　４－ＭＤＭ３２８

A3　SCALE= 1:20