機器据付孔：A	機器本体・防振架台共用
配管：前・下取り出し共用	適用防振架台
	1－NAB152(#E2)

高置ＡＨ架台仕様書

型式	
機器	
現場名	
系統名	

架台質量		67 kg
主材	L65x65xt6	SS400
表面処理		溶融亜鉛めっき 2種・HDZ45
適用地域		標準・塩害・重塩害地域
耐震基準		1.5 G

＜付属品＞

機器固定ボルト		溶融亜鉛めっき
M12x50L	(平Wx2,NTx2付)	4 組
防振架台固定ボルト		溶融亜鉛めっき
M12x70L	(平W,角W,NTx2付)	4 組

＜備考＞

1. 架台の据付
   底面全体で水平面に設置してください。
2. アンカーボルトは含まれておりません。
   先様にてご用意ください。
3. 本書中の規格値は相当仕様です。
4. 品質改善のため製品の仕様は予告無く
   変更する場合があります。

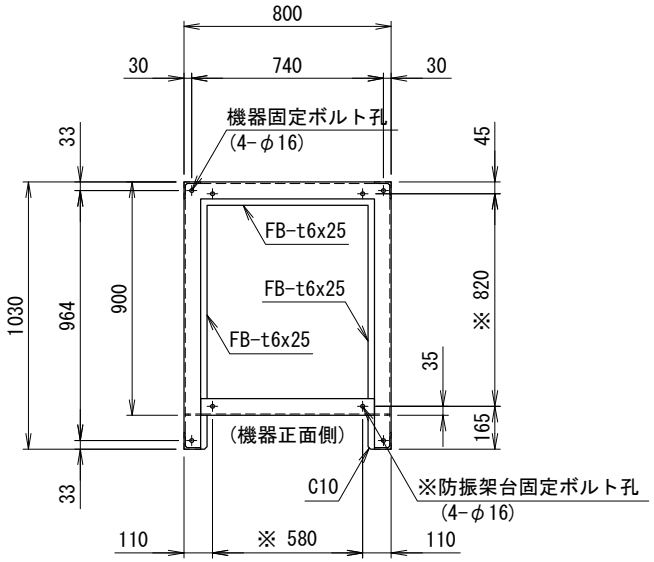

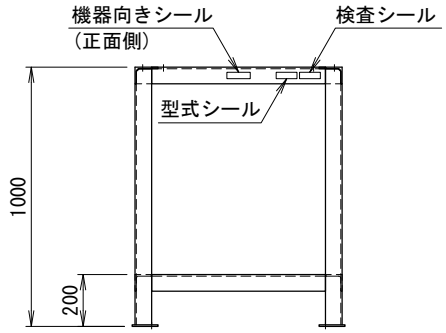

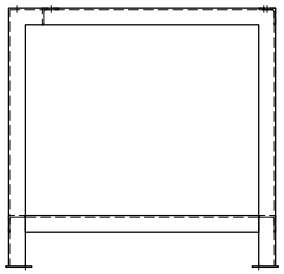

＜アンカー寸法図＞ SCALE= 1:20

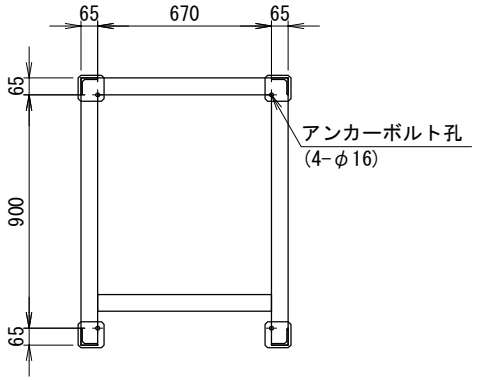

＜アンカー部詳細＞(対面対称形状)
アンカーボルト参考
接着系アンカー　：M12
有効埋め込み深さ：90mm以上

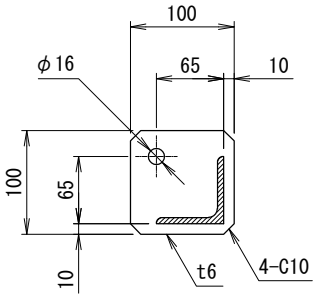

番号	日付	改訂記事

発行日	承認	設計	作図
'18.12.04	内野	小西	小西

ネミー株式会社

図番　3－NAG060#B1－10

A3　SCALE= 1:20