適用機種
U-GH850S1D
U-GZ850S1D

ネミー防雪ネット仕様書

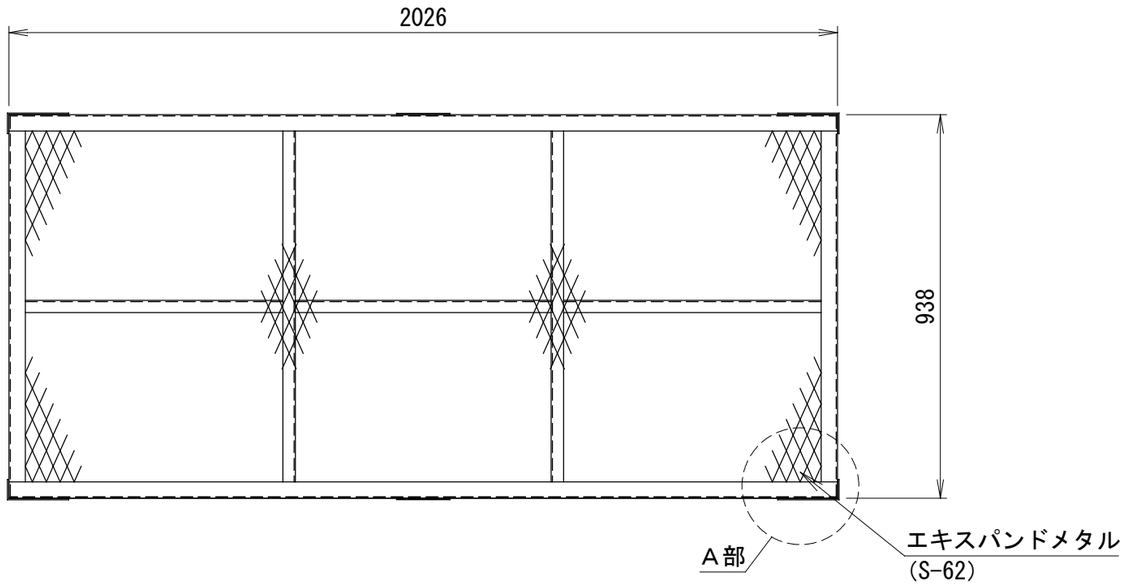

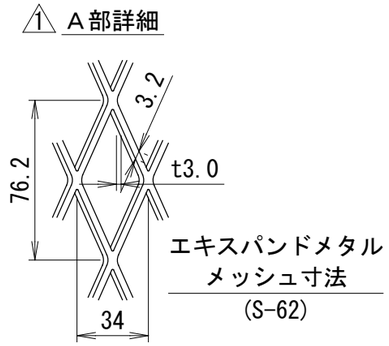

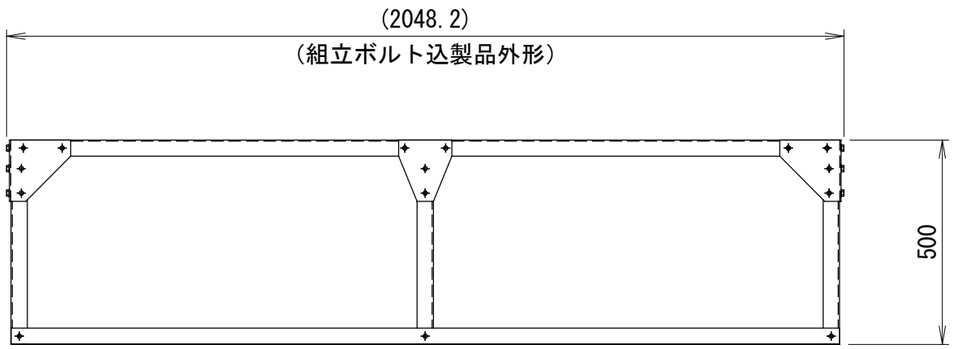

機種名

機器質量(kg)

仕様

材質	SUS304
仕上	脱脂処理
①防雪ネット	36kg

付属品

六角ボルト	M8
サンロックネジ	M6

その他

現地組立式
SUS304製防雪ネット

系統名

殿

番号	日付	改訂記事
1	'12.11.22	エキスパンドメタルメッシュ向き訂正、寸法追記

SCALE	1/15	SIZE	A3

承認日	承認	設計	作図
'12.09.28	橋本	澤山	〆野

ネミー株式会社
NEMY
Nemy foundation system

① 防雪ネット		② 取付枠	
型式	数	型式	数
3-NAL033-D01	1		

型式		No.	3－NAL033