標準/耐塩/耐重塩共用仕様

機器本体・防振架台取付共用仕様

高置ＡＨ架台仕様書

適用防振架台
1−HTA187(#E2)
1−HTA188(#E2)
1−HTA189(#E2)
1−HTA190(#E2)
△1 1−HTA193(#E2)
△2 1−HTP343(#E2)

型式	N−AHH954R−10
機器	
機器質量	
現場名	
系統名	

仕様

架台質量	45 kg
材質	SS400相当
表面処理	溶融亜鉛めっき 2種・HDZ45
耐震基準	2.0G

付属品

機器固定ボルト　溶融亜鉛めっき
M10×40L（平W×2,NT×2付）　4セット
防振架台固定ボルト　溶融亜鉛めっき
M10×70L（平W,角W,NT×2付）　4セット

その他

1. 架台の据付
   底面全体で水平面に設置してください。
2. アンカーボルトは含まれておりません。
   先様にてご用意ください。
3. 品質改善のため製品の仕様は予告無く
   変更する場合があります。

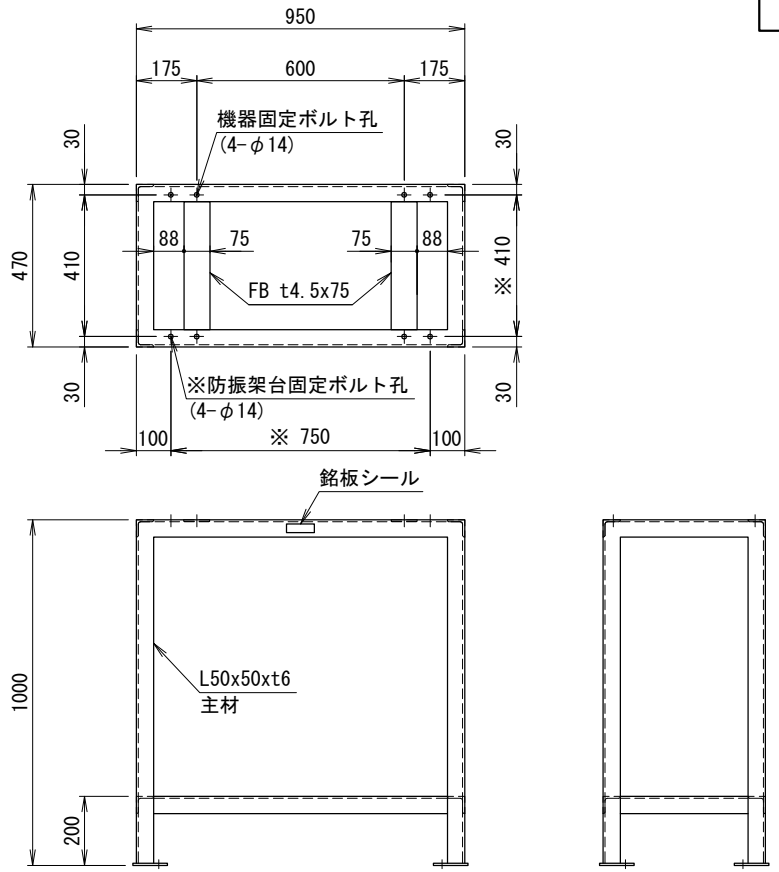

〈アンカー寸法図〉 SCALE= 1:15

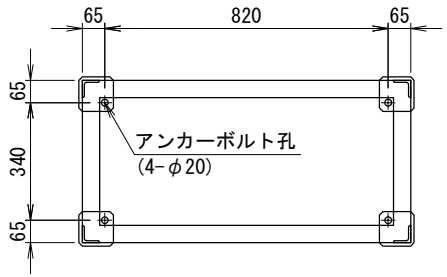

〈アンカー部詳細〉(対面対称形状)

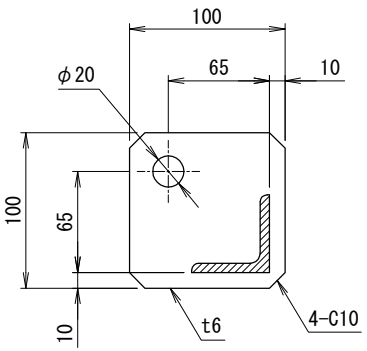

番号	日付	改訂記事
△1	'17.04.11	適用防振架台追加
△2	'17.05.26	適用防振架台追加

承認日	承認	設計	作図
'16.07.05	加納	内野	内野

ネミー株式会社

図番　3−HTG450#B1−10

A3　SCALE= 1:15