機器本体・防振架台共用
適用防振架台
１－ＭＤＰ３２２(＃Ｅ２)
１－ＭＤＰ３３１(＃Ｅ２)

高置ＡＨ架台仕様書

型式	Ｎ－ＭＤＡＨ２－ＤＴＲ５

機器

現場名

系統名

架台質量		170 kg
主材	L75x75xt6	SS400
表面処理		溶融亜鉛めっき 2種・HDZ45
適用地域		標準・塩害・重塩害地域
耐震基準		2.0 G

＜付属品＞

機器固定ボルト		溶融亜鉛めっき
M16x50L	(平Wx2,NTx2付)	4 組
防振架台固定ボルト		溶融亜鉛めっき
M20x120L	(平W,角W,NTx2付)	4 組

＜備考＞

1. 架台の据付
   底面全体で水平面に設置してください。
2. アンカーボルトは含まれておりません。
   先様にてご用意ください。
3. 品質改善のため製品の仕様は予告無く
   変更する場合があります。

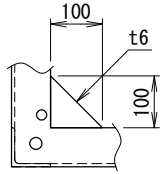

A部詳細図
四隅共通

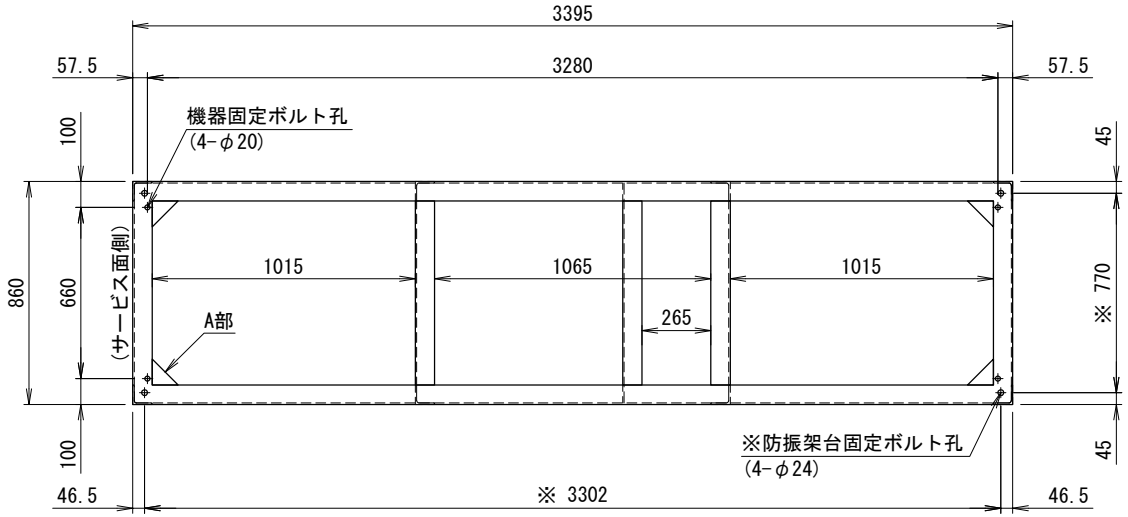

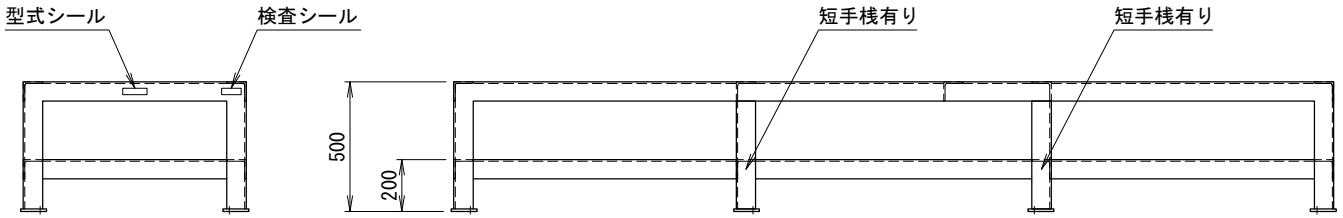

＜アンカー寸法図＞ SCALE= 1:20

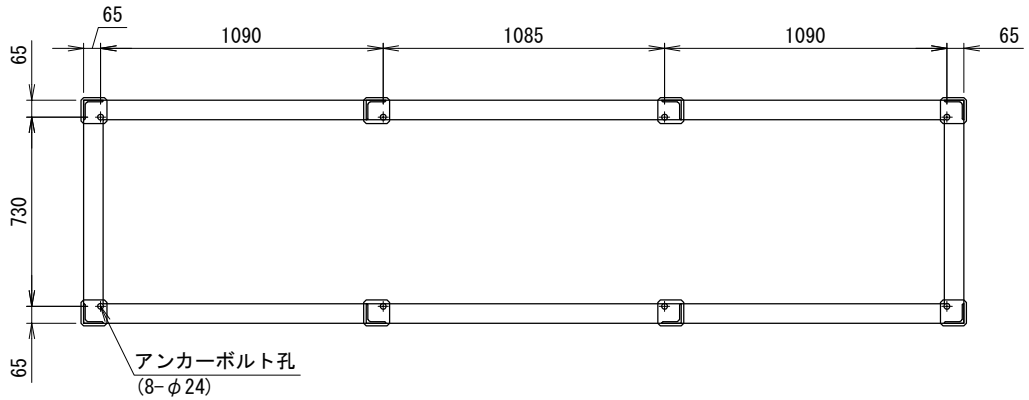

＜アンカー部詳細＞(対面対称形状)
アンカーボルト参考
接着系アンカー　：M20
有効埋め込み深さ：150mm以上

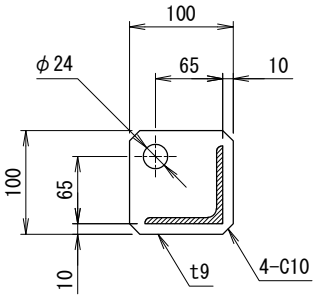

番号	日付	改訂記事
1	'20.03.11	全面改訂

発行日	承認	設計	作図
'18.11.19	加納	内野	内野

ネミー株式会社

図番	３－ＭＤＧ５２７＃Ｂ１－５

A3　SCALE= 1:20