機器本体/防振架台共用

ネミー高置(AH)架台仕様書

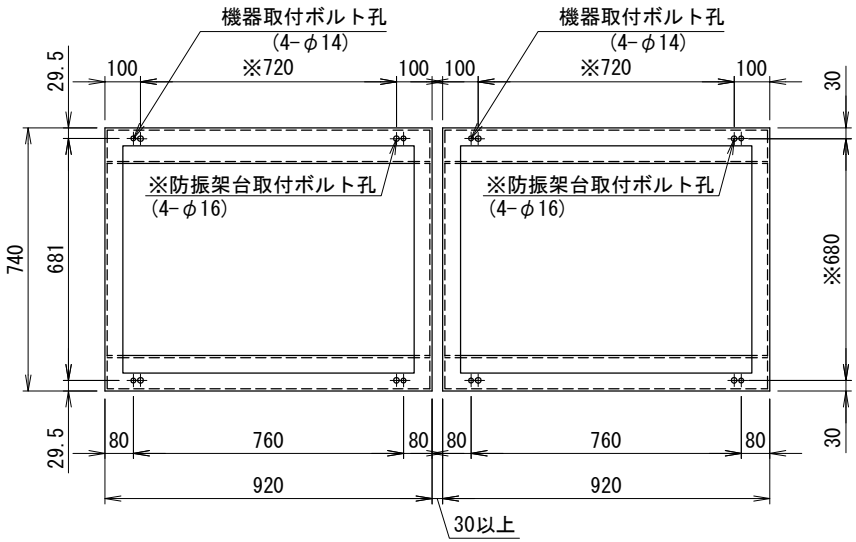

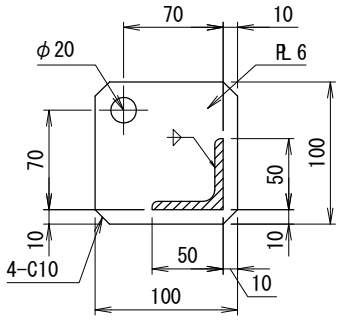

アンカー部詳細

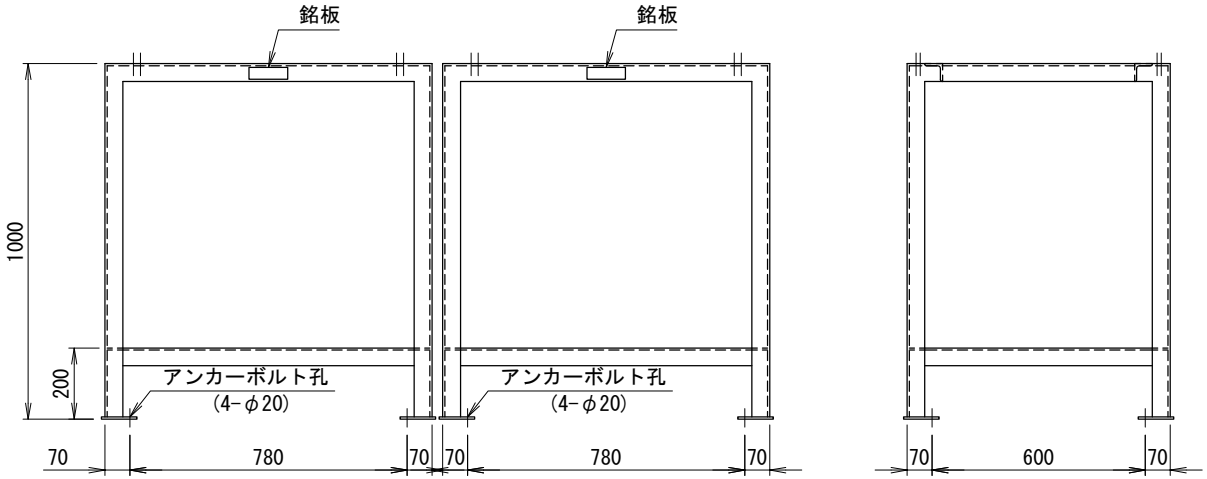

機種名

機器質量(kg)

仕様

架台質量	58(kg)×2
表面処理	溶融亜鉛めっき
	△1 2種・HDZ45

付属品

機器固定ボルト　溶融亜鉛めっき
M10×40L（平W×2,NT×2付）8セット
防振架台取付ボルト　溶融亜鉛めっき
M12×70L（平W,角W,NT×2付）8セット

その他

・アンカーボルトは含まれておりませんので、先様にてご用意下さい。
△1 ・耐重塩害仕様にも対応出来ます。

系統名

殿

番号	日付	改訂記事
△1	'11.08.05	表記変更
△2	'12.05.02	機種追加
△3	'13.09.24	機種追加
△4	'18.12.14	型式変更
△5	'18.12.17	表記変更

承認日	承認	設計	作図
'11.06.01	小林	小林	倉持

ネミー株式会社
NEMY
Nemy foundation system

SCALE	1/15
(A3)	FREE

△4 型式　N-MDAH20-DMG10A

No. 3－MDG350#B1－10