機器本体・防振架台共用	
適用防振架台	
Ⓐ	１－ＭＤＢ６４６－Ｃ
Ⓑ	１－ＭＤＢ６４５－Ｃ

高置ＡＨ架台仕様書

型式	Ｎ－ＭＤＡＨ３６Ｄ－ＤＭＧ８

機器

現場名

系統名

架台質量	Ⓐ 93 kg	Ⓑ 63 kg
主材	L65x65xt6	SS400
表面処理	溶融亜鉛めっき 2種・HDZ45	
適用地域	標準・塩害・重塩害地域	
耐震基準	1.5 G	

＜付属品＞

機器固定ボルト	溶融亜鉛めっき	
M10x40L	（平Wx2,NTx2付）	10 組
防振架台固定ボルト	溶融亜鉛めっき	
M12x70L	（平W,角W,NTx2付）	8 組

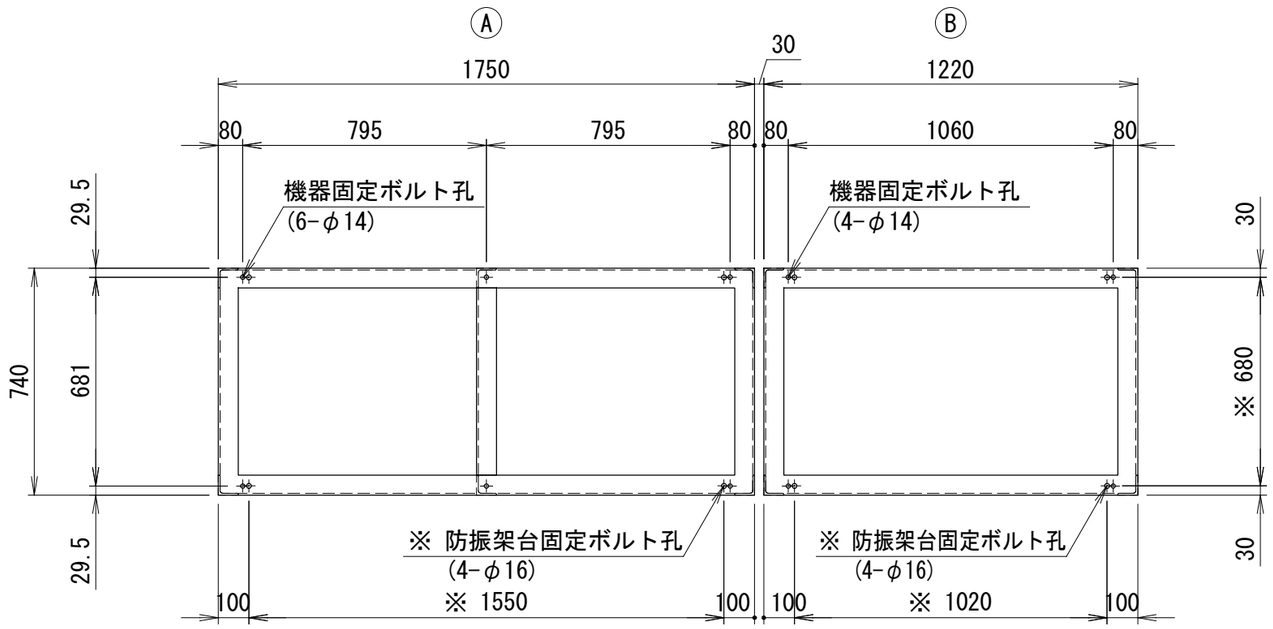

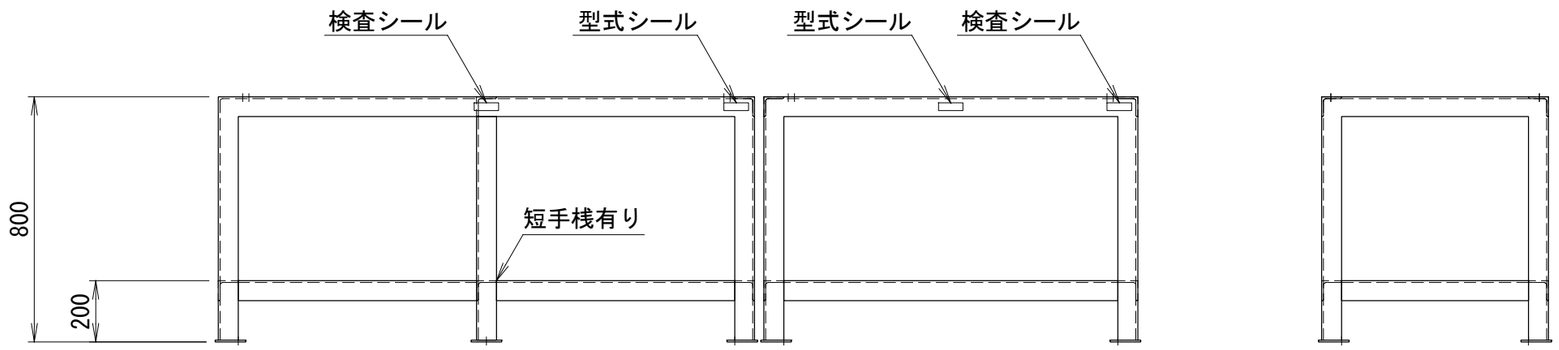

＜備考＞

1. 架台の据付
   底面全体で水平面に設置してください。
2. アンカーボルトは含まれておりません。
   先様にてご用意ください。
3. 本書中の規格値は相当仕様です。
4. 品質改善のため製品の仕様は予告無く
   変更する場合があります。

＜アンカー寸法図＞ SCALE= 1:30

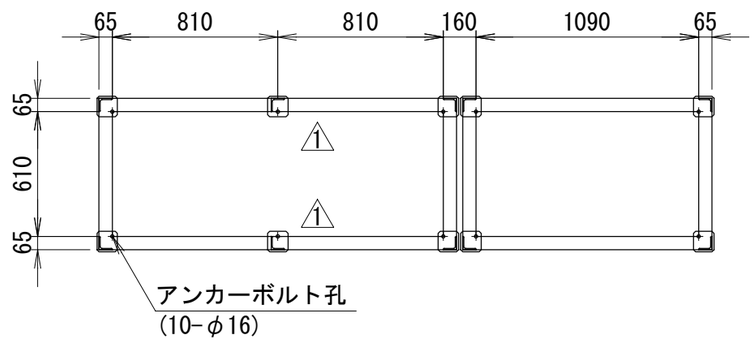

＜アンカー部詳細＞(対面対称形状)
アンカーボルト参考
接着系アンカー　：M12
有効埋め込み深さ：90mm以上

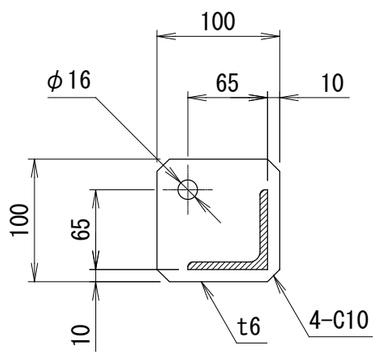

端柱

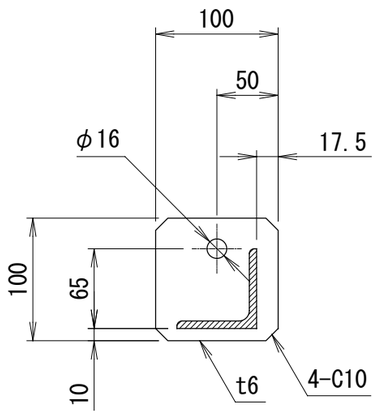

中柱

番号	日付	改訂記事
1	'23.10.02	アングル向き訂正

発行日	承認	設計	作図
'18.11.20	内野	小西	小西

ネミー株式会社

図番　３－ＭＤＧ５２９＃Ｂ１－８

A3　SCALE= 1:20