＜配置寸法図＞
（▨:本書対象製品）

※D寸法は吹出口用防雪フードの仕様により異なりますので事前に確認してください。
浅型防雪フード:仕様書No.2-HTA063T-Kの時、D=245
深型防雪フード:仕様書No.2-HTA063T#T1-E1の時、D=400

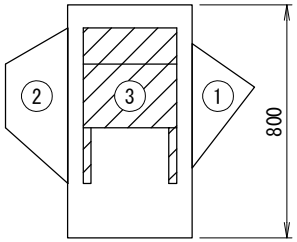

左側面図

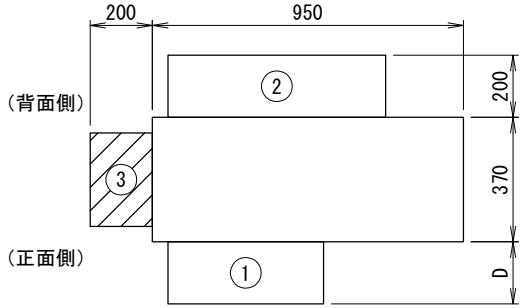

上面図

設置の際、サービススペースとの兼ね合いを確認してください。

＜外形寸法図＞

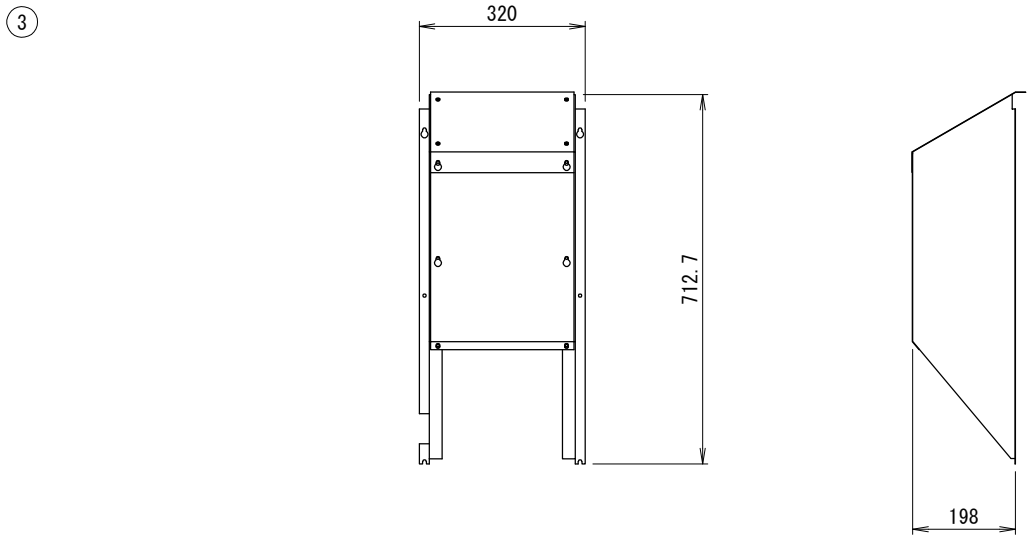

防雪フード仕様書
（左側面吸込口）

型式	N-T10LB1
機器	
機器質量	
現場名	
系統名	

仕様

材質	SGCC t0.8
製品質量	①:約4.5(kg)
表面処理	焼付塗装 (塗装色:マンセル 10Y8.5/0.5)
適用設置地域	一般地域

付属品

エスタイトネジ	M5
エバタイトネジ	φ5

その他

現地組立式

	製品製造番号	取付要領書番号
①		
②		
③	2-HTA066L-D01	2HT298

番号	日付	改訂記事
1	2021.11.02	仕様変更に伴う変更

＜注記＞
1. 以下の設計基準を厳守して製品を使用してください。
地表面粗度区分:Ⅱ,設計基準風速:40m/s,設計水平震度:2.0G,GL～製品頂点までの高さ:40m以下
2. 建物屋上設置の際、建築基準法施行令第82条の5により、国土交通省告示平12建告第1458号における屋根周辺部(※)への設置は不可となります。
※平面の短辺長さと屋根高さの2倍の内いずれか小さな数値の10%の範囲(30mを超えるときは3mとする)。
3. 本製品を用いることによる室外機側の影響(アンカー部強度等)を事前に確認してください。

承認日	承認	設計	作図
2019.12.27	加納	石川	篠﨑

ネミー株式会社

図番 2-HTA066L-K

A3 SCALE= 1:10

製品仕様は改良の為、予告無く変更する場合があります。