＜配置寸法図＞
（▨:本書対象製品）

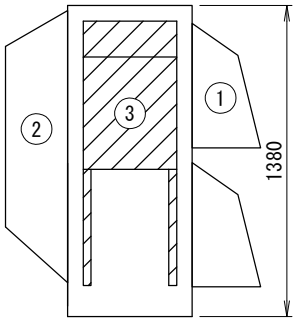

左側面図

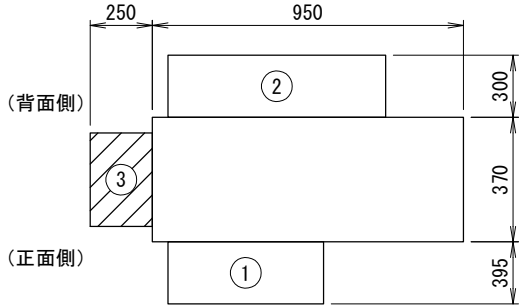

上面図

設置の際、サービススペースとの兼ね合いを確認してください。

＜外形寸法図＞

③

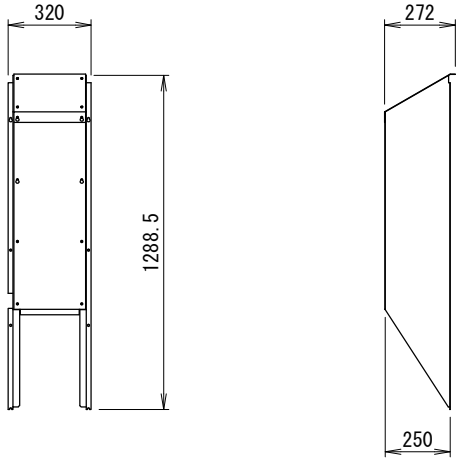

防雪フード仕様書
（左側面吸込口）

型式	N-T11LAS4
機器	
機器質量	
現場名	
系統名	

仕様

材質	SUS304
	⚠1 t0.8
製品質量	③:約8(kg)
表面処理	脱脂処理

付属品

エスタイトネジ	M5
エバタイトネジ	φ5

その他

現地組立式

	製品製造番号	取付要領書番号
①		
②		
③	2-HTA071L-D01	2HT284

番号	日付	改訂記事
⚠1	2022.08.29	板厚変更、型式追加

＜注記＞
1. 以下の設計基準を厳守して製品を使用してください。
   地表面粗度区分:Ⅱ,設計基準風速:40m/s,設計水平震度:2.0G,GL～製品頂点までの高さ:40m以下
2. 建物屋上設置の際、建築基準法施行令第82条の5により、国土交通省告示平12建告第1458号における屋根周辺部(※)への設置は不可となります。
   ※平面の短辺長さと屋根高さの2倍の内いずれか小さな数値の10%の範囲(30mを超えるときは3mとする)。
3. 本製品を用いることによる室外機側の影響(アンカー部強度等)を事前に確認してください。

承認日	承認	設計	作図
2021.06.25	篠﨑	石川	渡邉

ネミー株式会社

図番 2-HTA071L-E1

A3　SCALE= 1:20

製品仕様は改良の為、予告無く変更する場合があります。