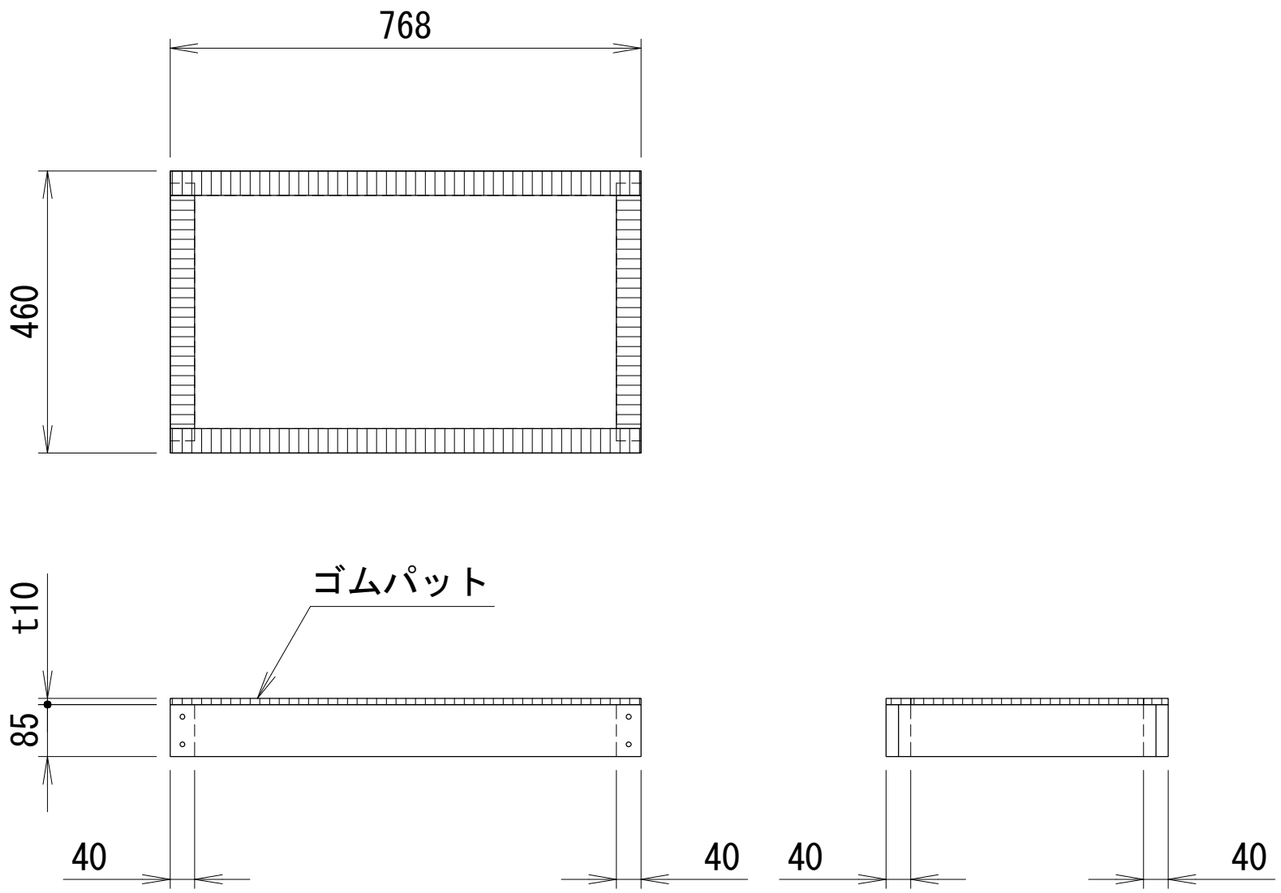

木台仕様書

型式	ＮＭＺ－ＬＶ３Ｃ

納品形態	現地組立式
塗装色	黒

＜付属品＞

ゴムパット	10NR-40-1000	3枚
ゴムパット取付用釘		30本
組立用ねじ(コースレッドφ3.8×41L)		8本
転倒防止金具	Ｌ字型	4組
取扱説明書		1部

＜備考＞

1. 品質改善のため製品の仕様は予告無く変更する場合があります。
2. ゴムパットは必要な長さに切り取ってご使用ください。
3. 転倒防止金具(機器固定用・別売品)本製品には適応しておりません。

番号	日付	改訂記事

発行日	承認	設計	作図
'18.02.16	加納	内野	内野

ネミー株式会社

図番	ＮＭＮ２２７１

A3　SCALE= 1:10