４台連結

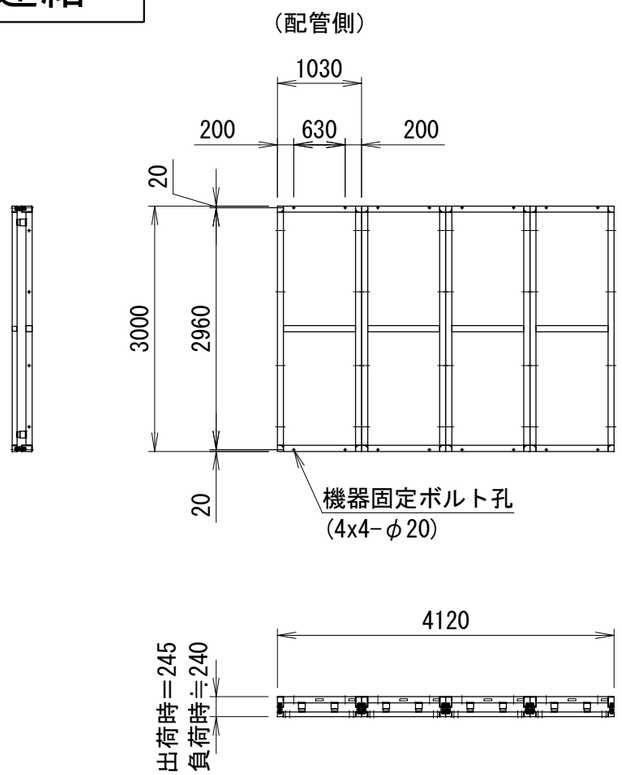

〈アンカー寸法図（下ベース基準)※Ａ孔〉

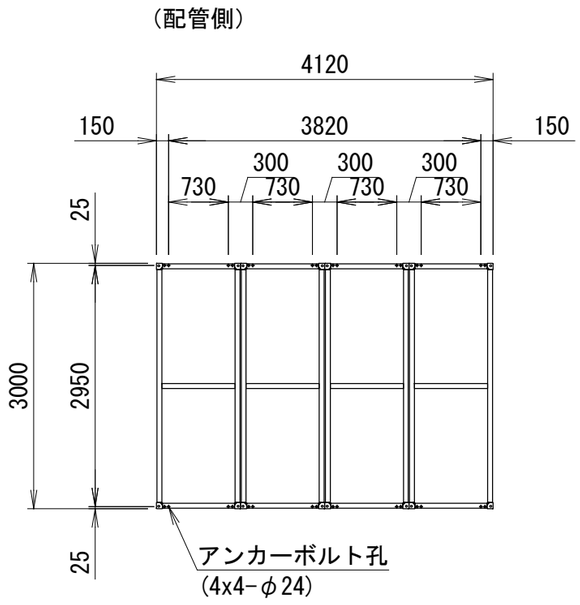

防振架台仕様書

型式	NSCO-FS41NC
機器	日本キヤリア USX FPシリーズ
現場名	
系統名	

架台質量		4x93=372 kg
上ベース	□75x75xt2.3	4x48.2 kg
下ベース	□60x60xt2.3	4x36.7 kg
防振材(コイルスプリング)		
NS181-240	9.89[kgf/mm]	4x4 個
NS181-300	12.37[kgf/mm]	4x4 個
耐震ストッパーボルト M20		4x4 本
耐震基準	水平 2.0 G, 鉛直 1.0 G	
表面処理	溶融亜鉛めっき/HDZT56	
適用地域	標準・塩害地域	

＜付属品＞

機器固定ボルト	溶融亜鉛めっき
M16x120L (平Wx2,NTx2付)	4x4 組
架台連結ボルト	溶融亜鉛めっき
M16x190L (平Wx2,NTx2付)	3x4 組
パッキン(未使用アンカー孔用)	4x4 個

＜備考＞

製品仕様書(単体)のアンカー寸法図に
記載の(A)を採用する場合。

番号	日付	改訂記事

発行日	承認	設計	作図
'25.02.07	篠崎	内野	内野

ネミー株式会社

図番	1N-TCC002-ESM1-J04(A)

A3　SCALE= 1:75