標準/耐塩共用仕様

ネミー防振架台仕様書

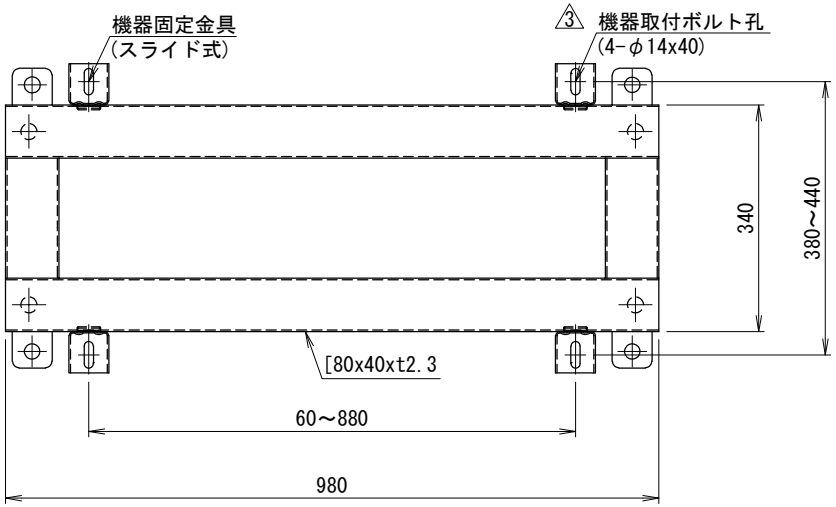

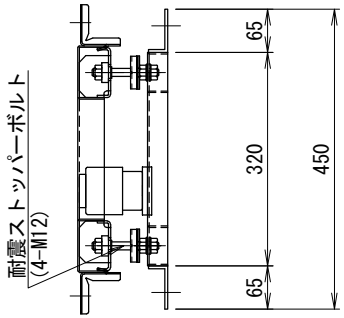

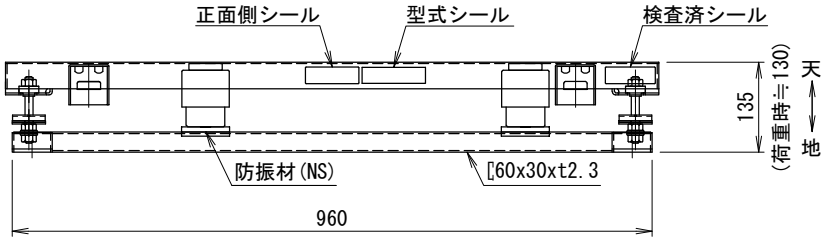

SCALE FREE

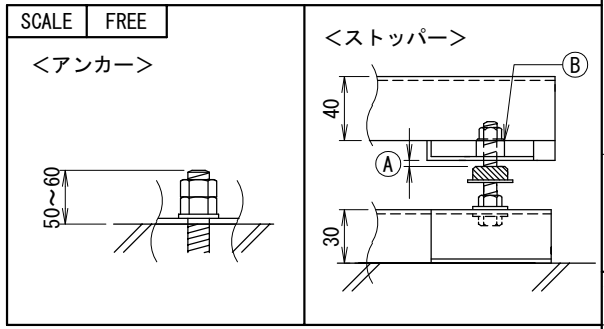

SCALE	1/8
(A3)	1/10

機種名

機器質量(kg)

仕様

架台質量	19(kg)
防振材	スプリング(NS259-20)
バネ定数	13.1 (N/mm) 5 (個)
表面処理	溶融亜鉛めっき 2種・HDZ40

付属品

機器固定ボルト 溶融亜鉛めっき
M8×40L (平W,角W,NT×2付) 4セット

その他

系統名

殿

アンカー寸法図

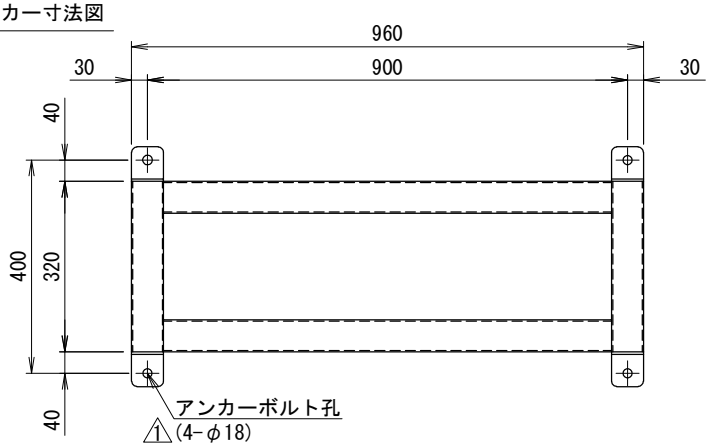

<注意点>

1. 防振架台の据付は下部ベース全面で受けるようにして下さい.
   また,水平面に設置し,架台シールに基づき確実に据付て下さい.
   (上部ベースに「正面側」,「配管側」などのシールが貼ってあります)
2. レベル調整は防振材の移動,及びストッパー部Ⓑの調整となります.
3. アンカーボルトは含まれておりませんので,先様にてご用意下さい.
4. 機器設置後にⒶを1～2mm程度隙間をあけて下さい.
5. 防振材の仕様は場合により変更する事があります。
6. 上下ベースの仕様は異なります。

適用機種

番号	日付	改訂記事
1	'07.07.18	穴径変更φ24→φ18に変更
2	'12.11.30	図枠張替
3	'19.03.13	誤記訂正

承認日	承認	設計	作図
'04.01.15	小林	道躰	末永

ネミー株式会社
NEMY
Nemy foundation system

型式	NSFO982-2008	No.	1-XXZ038